# УНИВЕРСАЛЬНЫЕ КРЕПЕЖИ И СТОЙКИ

## для видеопроекторов, плазменных и LCD-панелей

sms™
SMART MEDIA SOLUTIONS
ШВЕЦИЯ

потолочные | настенные | напольные | настольные

SMART MEDIA SOLUTIONS

# О компании SMS

Шведская компания SMS — крупнейший производитель крепежей для видеопроекторов всех типов, плазменных мониторов и LCD-панелей. Крепежные устройства SMS позволяют закрепить оборудование на потолке, стене или установить на полу на специальных стойках, спрятав кабели, столь часто портящие внешний вид элегантного оборудования.

## Расшифровка наименования продукции

SMS Flatscreen WL ST

| | | | |
|---|---|---|---|
| ○ Ceiling | ○ Heavy weight | ○ Fixed | ○ Variable |
| ◉ **Wall** | ○ Middle weight | ◉ **Swivel** | ○ UniSlide |
| ○ Floor | | ◉ **Tilt** | ○ Hidden |
| ○ Table | ◉ **Light weight** | ○ 3D | ○ Double |
| | | ○ Mobile | |

Настенный крепеж для легких мониторов с возможностью наклона и поворота.

**Ceiling** — потолочный крепеж
**Wall** — настенный крепеж
**Floor** — напольный крепеж
**Table** — настольный крепеж

**Heavy weight** — нагрузка свыше 30 кг
**Middle weight** — макс. нагрузка до 30 кг
**Light weight** — макс. нагрузка до 15 кг

**Fixed** — стационарный крепеж
**Swivel** — поворотный крепеж
**Tilt** — наклонный крепеж
**3D** — трехмерный крепеж
**Mobile** — мобильный крепеж
**Variable** — телескопический крепеж
**Hidden** — скрытый крепеж
**Double** — двойной крепеж


**КРЕПЕЖИ ДЛЯ ВИДЕОПРОЕКТОРОВ**
- SMS Projector X CL F Mini . . . 3
- SMS Projector X CL F . . . 3
- SMS Projector CLV . . . 4
- SMS Projector CLF . . . 5
- SMS Projector CLH Secret . . . 5
- SMS Projector WLV . . . 6
- SMS Projector WLF . . . 6
- SMS Projector WL ShortThrow 600/1200/1450 . . . 7
- SMS Projector Short Throw Mobile Motorized . . . 7
- SMS Projector Stand-Up FL M1 . . . 8
- SMS Projector Stand-Up FL M2 . . . 8

**КРЕПЕЖИ ДЛЯ ПЛАЗМЕННЫХ ПАНЕЛЕЙ**
- SMS Flatscreen WH 3D . . . 9
- Func Verty . . . 9
- Func Bracky . . . 10
- Func Bracky XL . . . 10
- SMS Flatscreen X WH S . . . 11
- SMS Flatscreen WH ST1150 . . . 11
- Func Flatscreen WH T . . . 12
- Func Flatscreen WH F . . . 12
- SMS Flatscreen CH ST600/1150/1450/2000 . . . 13
- SMS Flatscreen CH STD600/1150/1450/2000 . . . 13
- SMS Flatscreen X CH S . . . 14
- SMS Flatscreen X CH SD . . . 14
- Func Flatscreen CH VST2 . . . 15
- Func Flatscreen CH VSTD2 . . . 15
- SMS Flatscreen FH T1150/1450/2000 . . . 16
- SMS Flatscreen FH MT1150/1450/2000 . . . 16
- SMS Flatscreen X FH . . . 17
- SMS Flatscreen X FH M . . . 17
- SMS Flatscreen FH MT600 . . . 18
- SMS Flatscreen FH MFD . . . 18
- SMS Flatscreen X FH Video Conference . . . 19
- SMS Flatscreen X FH MD . . . 19
- SMS Flatscreen X FH Triangle . . . 20
- SMS Flatscreen X WFH Video Conference . . . 20
- SMS Flatscreen X WFH S . . . 21
- SMS Flatscreen WFH ST2000 . . . 21
- SMS Flatscreen CFH ST3000 . . . 22

**КРЕПЕЖИ ДЛЯ МОНИТОРОВ ВЕСОМ ДО 30 КГ**
- SMS Flatscreen CM ST 400/800/1200/1800 . . . 23
- SMS Flatscreen WM ST800/1200/1800 . . . 23
- SMS Flatscreen WM 3D . . . 24
- SMS Flatscreen PolyTech . . . 24
- Func Flatscreen WM ST . . . 25
- Func Flatscreen WM T . . . 25
- SMS Flatscreen X WM Video Conference . . . 26
- SMS Flatscreen FM ST800/1200/1800 . . . 27
- SMS Flatscreen FM MST800/1200/1800 . . . 27
- SMS Flatscreen X FM Video Conference . . . 28
- SMS Flatscreen X WFM Video Conference . . . 28

**КРЕПЕЖИ ДЛЯ МОНИТОРОВ ВЕСОМ ДО 15 КГ**
- SMS Flatscreen WL ST . . . 29
- SMS Flatscreen WL 3D . . . 29
- Func Flatscreen WL F . . . 30
- Func Flatscreen WL ST . . . 30
- SMS Flatscreen WL ST 800/1200/1800 . . . 31
- SMS Flatscreen CL ST400/800/1200/1800 . . . 31
- SMS Flatscreen CL FST . . . 32
- SMS Flatscreen CL VST . . . 32
- SMS Flatscreen FL ST800/1200/1800 . . . 33
- SMS Flatscreen FL MST800/1200/1800 . . . 33

**SMS MEDIA CABINET** . . . 34
**SMS MULTI CONTROL** . . . 34
**АКСЕССУАРЫ** . . . 35


■ — универсальные, ■ — потолочные,
■ — настенные, ■ — напольные,
■ — настольные.

110711 201010

# КРЕПЕЖИ ДЛЯ ВИДЕОПРОЕКТОРОВ



## SMS Projector X CL F Mini

Потолочный крепеж, позволяющий подвесить видеопроектор практически вплотную к потолку, что идеально подходит для помещений с низким потолком. Все кабели прокладываются внутри штанги. А специальное универсальное крепление **SMS Projector Unislade X** делает монтаж и демонтаж проектора быстрым и очень простым.

### SMS PROJECTOR X CL F MINI

- Длина штанги: 45 мм
- Максимальная нагрузка: 7 кг.
- Угол вращения: 360 градусов
- Угол наклона: 25°

| | | | |
|---|---|---|---|
| ◉ **Ceiling** | ○ Heavy weight | ◉ **Fixed** | ○ Variable |
| ○ Wall | ○ Middle weight | ○ Swivel | ○ UniSlide |
| ○ Floor | | ○ Tilt | ○ Hidden |
| ○ Table | ◉ **Light weight** | ○ 3D | ○ Double |
| | | ○ Mobile | |

## SMS Projector X CL F

Потолочный крепеж для видеопроекторов с возможностью подбора штанги необходимой длины. Все кабели убираются в специальный канал внутри штанги. Используется с универсальным креплением **SMS Projector Unislade X**, существенно облегчающим монтаж и демонтаж проектора

### SMS PROJECTOR X CL F MINI

- Длина штанги: 250, 500, 750, 1500, 2300 мм
- Максимальная нагрузка: 7 кг
- Угол вращения: 360°
- Угол наклона: 25°

| | | | |
|---|---|---|---|
| ◉ **Ceiling** | ○ Heavy weight | ◉ **Fixed** | ○ Variable |
| ○ Wall | ○ Middle weight | ○ Swivel | ○ UniSlide |
| ○ Floor | | ○ Tilt | ○ Hidden |
| ○ Table | ◉ **Light weight** | ○ 3D | ○ Double |
| | | ○ Mobile | |

# SMS Projector CLV

**SMS Projector CLV** — классический кронштейн для проекторов. У него элегантный дизайн, который совмещает в себе прочность, надежность и высокую функциональность. Вы сможете легко отрегулировать размер колонны до нужной высоты, а также зафиксировать ее под углом.

Шаровой шарнир позволяет наклонять и поворачивать проектор в любом направлении. Все кабели прокладываются внутри штанги крепежа. Используемый в конструкции крепежа универсальный кронштейн позволяет легко и быстро устанавливать и снимать проектор.

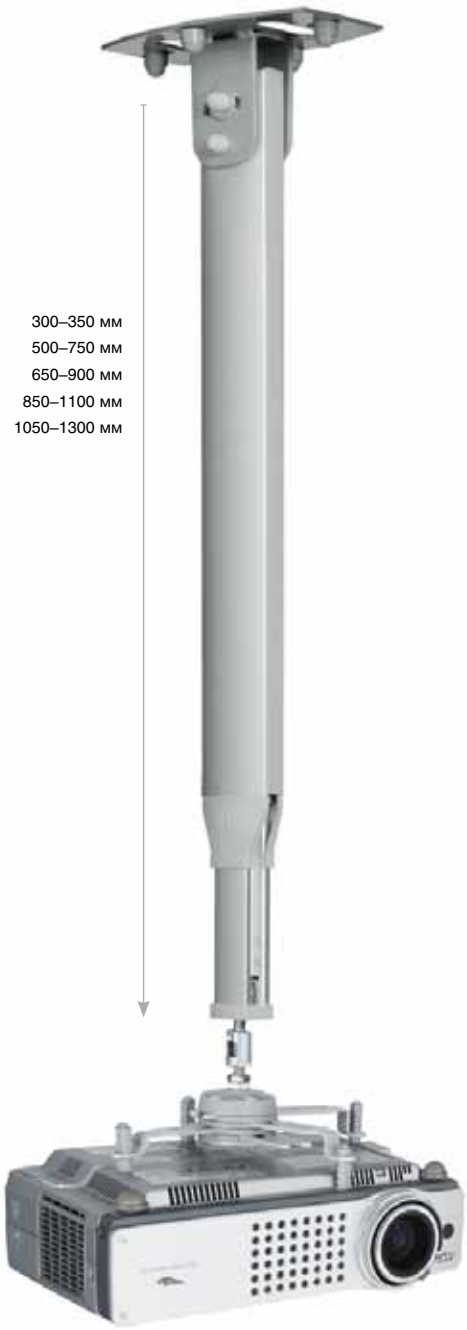


## SMS PROJECTOR CLV

- Цвет: черный, алюминий/серебристый или алюминий/черный.
- Максимальная нагрузка: 12 кг
- Длина: 300-350, 500-750, 650-900, 850-1100, 1050-1300 мм
- Поворот и наклон: проектор может поворачиваться на 360° и наклоняться на ±30 °
- Потолочная пластина: 190x120 мм
- Дополнительно: SMS Clamp (см стр. 37).
- Требуется крепление Unislide: **SMS Projector Unislide** (не входит в комплект, см стр. 35).

| | | | |
|---|---|---|---|
| ◉ **Ceiling** | ○ Heavy weight | ○ Fixed | ◉ **Variable** |
| ○ Wall | ○ Middle weight | ○ Swivel | ○ UniSlide |
| ○ Floor | | ○ Tilt | ○ Hidden |
| ○ Table | ◉ **Light weight** | ○ 3D | ○ Double |
| | | ○ Mobile | |

# SMS Projector CLF

**SMS Projector CLF** — это популярный потолочный кронштейн для легких проекторов. Конструкция и дизайн прочны и надежны, а также позволяют оборудованию хорошо вписаться в интерьер.

Для проводов в **SMS Projector CLF** имеется закрытый канал, в котором все они скроются из вида. Он просто устанавливается, его легко обрезать до требуемой длины.

### SMS PROJECTOR CLF

- Цвет: алюминий/серебристый.
- Максимальная нагрузка: 12 кг.
- Вес: 1–3 кг (в зависимости от длины)
- Длина: 75 мм (нельзя обрезать), 250, 500, 700, 1000, 1500 и 2300 мм
- Поворот и наклон: проектор может поворачиваться на 360° и наклоняться на 25°
- Требуется крепление Unislide: **SMS Projector Unislide** (не входит в комплект, см стр. 35).

SMS Projector CLF70 SMS Projector CLF500

| | | | |
|---|---|---|---|
| ◉ **Ceiling** | ○ Heavy weight | ◉ **Fixed** | ○ Variable |
| ○ Wall | ○ Middle weight | ○ Swivel | ○ UniSlide |
| ○ Floor | | ○ Tilt | ○ Hidden |
| ○ Table | ◉ **Light weight** | ○ 3D | ○ Double |
| | | ○ Mobile | |

# SMS Projector CLH Secret

Тихий и отлично сбалансированный моторизированный лифт для проектора.

Компания SMS разработала новый мотоподвес для проектора, который отличает бесшумность работы и относительно невысокая стоимость. Модель **SMS Secret** обладает весьма коротким ходом (всего 130 мм), что делает его позиционирование максимально точным. Конструкция подвеса позволяет скрывать в себе не только межблочные кабели, но и маскировать монтажное отверстие в потолке. Максимальная рекомендованная масса проектора для **SMS Secret** – 12 кг. В комплекте поставки присутствует SMS Projector Unislide.

### SMS PROJECTOR CLH SECRET

- Цвет: Белый
- Максимальная нагрузка: 12 кг
- Максимальный размер проектора (ШхВхГ): 360x140x320 мм
- Вес: 24 кг
- Наклон: проектор можно наклонять на 25°
- Время открытия: 10 секунд
- Пульт ДУ: в комплекте
- **SMS Projector Unislide** входит в комплект (см стр. 35).
- Аксессуары: настенный переключатель Wall-switch (см стр. 37).

| | | | |
|---|---|---|---|
| ◉ **Ceiling** | ○ Heavy weight | ○ Fixed | ○ Variable |
| ○ Wall | ○ Middle weight | ○ Swivel | ○ UniSlide |
| ○ Floor | | ○ Tilt | ◉ **Hidden** |
| ○ Table | ◉ **Light weight** | ○ 3D | ○ Double |
| | | ○ Mobile | |

## SMS Projector WLV

### SMS PROJECTOR WLV

- Цвет: алюминий/черный
- Максимальная нагрузка: 12 кг
- Вес: 3 кг
- Длина: 400 мм
- Поворот и наклон: проектор можно поворачивать на 360° и наклонять приблизительно на 25°.
- Регулировка: интегрированное шаровое соединение, которое можно перемещать вдоль колонны.
- Кабели скрываются под пластмассовыми крышками вдоль колонны.
- Требуется крепление Unislide: **SMS Projector Unislide** (не входит в комплект, см стр. 35).

| | | | |
|---|---|---|---|
| ○ Ceiling | ○ Heavy weight | ○ Fixed | ◉ **Variable** |
| ◉ **Wall** | ○ Middle weight | ○ Swivel | ○ UniSlide |
| ○ Floor | | ○ Tilt | ○ Hidden |
| ○ Table | ◉ **Light weight** | ○ 3D | ○ Double |
| | | ○ Mobile | |

Настенный крепеж для проектора весом до 12 кг. Используется с универсальным крепежом для проектора. Длина паза – 400 мм, общая длина – 423 мм. **SMS Projector WLV** — это простой, но элегантный кронштейн, который при правильной установке станет прочным и надежным решением. Проектор может находиться в любом месте по всей длине колонны.

## SMS Projector WLF

Альтернатива потолочному или настольному крепежу.

Уникальная система обеспечивает легкую установку и обслуживание проектора, который крепится на кронштейн либо на полку. Идеально подходит для ситуаций, когда невозможно закрепить проектор в перевернутом положении. Кронштейн и полка приобретаются отдельно.

### SMS PROJECTOR WLF

- Цвет: алюминий/серебристый или алюминий/черный.
- Максимальная нагрузка: 12 кг.
- Вес: 4,5 кг
- Длина: 400 мм (колонна).
- Полка: 380 x 420 мм (или 420 x 380 мм) входит в комплект.
- Регулировка: полку можно передвигать вдоль колонны

| | | | |
|---|---|---|---|
| ○ Ceiling | ○ Heavy weight | ◉ **Fixed** | ○ Variable |
| ◉ **Wall** | ○ Middle weight | ○ Swivel | ○ UniSlide |
| ○ Floor | | ○ Tilt | ○ Hidden |
| ○ Table | ◉ **Light weight** | ○ 3D | ○ Double |
| | | ○ Mobile | |

# SMS Projector WL ShortThrow 600 / 1200 / 1450

Этот настенный крепеж был специально разработан для видеопроекторов нового поколения с небольшим проекционным расстоянием. Другими словами, для проекторов, которые не требуют большого отдаления от экрана и обеспечивают при этом его солидную диагональ. Данное устройство обладает множеством регулировок, что гарантирует высокое качество изображения на экране. Крепежный механизм для проектора здесь выполнен в виде своеобразного «ползунка» или «слайдера», что позволяет двигать аппарат по всей длине основной штанги. Механизм крепления к стене в свою очередь позволяет тонко регулировать положение самого крепежа, как в вертикальной, так и в горизонтальной плоскости ±50 мм.

**SMS PROJECTOR WL SHORTTHROW 600/1200/1450**

- Цвет: алюминий/черный
- Максимальная нагрузка: 12 кг
- Вес: 5 кг
- Длина: 600 / 1200 / 1450 мм
- Наклон: проектор можно наклонять на 25°
- Регулировка: проектор можно передвигать вдоль колонны
- Кабели скрываются под пластмассовыми крышками вдоль колонны

| | | | |
|---|---|---|---|
| ○ Ceiling | ○ Heavy weight | ○ Fixed | ◉ Variable |
| ◉ **Wall** | ○ Middle weight | ○ Swivel | ○ UniSlide |
| ○ Floor | | ◉ Tilt | ○ Hidden |
| ○ Table | ◉ **Light weight** | ○ 3D | ○ Double |
| | | ○ Mobile | |

# SMS Projector Short Throw Mobile Motorized

Мобильный напольный крепеж для ультракороткофокусных проекторов SMS Projector Short Throw Mobile Motorized разработан специально для работы с интерактивными досками. Он легко транспортируется благодаря встроенным в подставку колесикам. Высота штанги крепежа регулируется с помощью моторизированного лифта, а штанга крепления проектора – может поворачиваться на 90°. Этот крепеж идеально подходит для отелей и других мест, где требуется частое передвижение оборудования из одной комнаты в другую. Дополнительно на крепеж можно установить полку или ящик для хранения SMS серии «X».

**SMS PROJECTOR SHORT THROW MOBILE MOTORIZED**

- Цвет: белый / серебряный / алюминий / черный.
- Максимальная нагрузка несущей штанги: 50 кг.
- Максимальная нагрузка штанги для проектора: 12 кг.
- Наклон: проектор можно наклонять на 15°.
- Поворот: 90°.
- Регулировка: проектор можно передвигать вдоль колонны.
- Высота несущей штанги регулируется с помощью моторизированного лифта.
- Кабели скрываются под пластмассовыми крышками вдоль колонны.

| | | | |
|---|---|---|---|
| ○ Ceiling | ○ Heavy weight | ○ Fixed | ◉ Variable |
| ○ Wall | ○ Middle weight | ○ Swivel | ○ UniSlide |
| ◉ **Floor** | | ◉ Tilt | ○ Hidden |
| ○ Table | ◉ **Light weight** | ○ 3D | ○ Double |
| | | ◉ **Mobile** | |

# SMS Projector Stand-Up FL M1

Стойка SMS Projector Stand-Up FL M1

Передвижная стойка **Stand-Up FL M1** сочетает современный дизайн с функциональностью и надежностью. Удобен и надежен в конференц-залах любых размеров.

Все кабели аккуратно скрыты в углублении, расположенном вдоль стойки. На стойке имеется тройная сетевая розетка.

Дополнительно можно заказать полки: серая, черная или желтая лакированная доска MDF, массив березы или бука.

# SMS Projector Stand-Up FL M2

Модель **FL M2** — это стенд, который можно перемещать из комнаты в комнату. Самоориентирующиеся колесики имеют диаметр 80 мм. Существуют два варианта длины стойки: 1150 мм и 1450 мм.

Все кабели аккуратно скрыты в углублении, расположенном вдоль стойки. На стойке имеется тройная сетевая розетка.

Дополнительно можно заказать полки: серая, черная или желтая лакированная доска MDF, массив березы или бука.

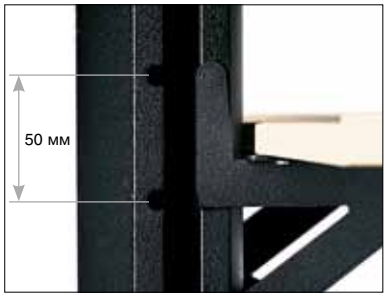


Полки можно передвигать по стойке с шагом 50 мм. Стопорный штифт надежно фиксирует их положение.

Все кабели аккуратно скрыты в углублении, расположенном вдоль стойки. На стойке имеется тройная сетевая розетка.

## SMS PROJECTOR STAND-UP FL M1 / FL M2

- Цвет: черный или серебристый.
- Максимальная нагрузка: 12 кг для каждой полки или максимум 30 кг на стойку.
- Высота колонны **FL M1**: 1150 мм
- Высота с колесами **FL M1**: 1490 мм
- Колеса **FL M1**: диаметр 50 мм; цвет: черный.
- Высота колонны **FL M2**: 1150 или 1450 мм
- Высота с колесами **FL M2**: 1310 или 1610 мм.
- Колеса **FL M2**: 80 мм в диаметре; цвет: черный или серебристый.
- Многоконтактный разъем расположен внутри колонны.
- Полки можно поднимать и опускать с шагом в 50 мм. Стопорный штифт надежно удерживает их на месте.
- Полки: Shelves H 440x370 мм (не входит в комплект, см стр. 39).

| | | | |
|---|---|---|---|
| ○ Ceiling | ○ Heavy weight | ○ Fixed | ○ Variable |
| ○ Wall | ○ Middle weight | ○ Swivel | ○ UniSlide |
| ◉ **Floor** | | ○ Tilt | ○ Hidden |
| ○ Table | ◉ **Light weight** | ○ 3D | ○ Double |
| | | ◉ **Mobile** | |

# SMS Flatscreen WH 3D
## 3-х мерный крепеж для плазменных панелей.

**SMS Flatscreen WH 3D** — это элегантный способ расширить зону действия вашего экрана, независимо от архитектурных ограничений помещения. Создан очень тонкий, плоский, передвижной и гибкий настенный крепеж.

### SMS FLATSCREEN WH 3D

- Цвет: серебристый или черный.
- Максимальная нагрузка: 50 кг.
- Вес: 16 кг
- Поворот и наклон: экраны могут поворачиваться до ±90° и наклоняться до 10° (в зависимости от размера экрана)
- Расстояние от стены (с 2 плечами): 700 мм
- Настенная панель: 400x334 мм
- Глубина в свернутом состоянии: 100 мм
- Возможна установка замка для безопасности экрана.
- Универсальный крепеж **SMS Flatscreen H2 Unislide** поставляется в комплекте (см стр. 35).

| | | | |
|---|---|---|---|
| ○ Ceiling | ◉ **Heavy weight** | ○ Fixed | ○ Variable |
| ◉ **Wall** | ○ Middle weight | ○ Swivel | ○ UniSlide |
| ○ Floor | | ○ Tilt | ○ Hidden |
| ○ Table | ○ Light weight | ◉ **3D** | |
| | | ○ Mobile | ○ Double |

# Func Verty

Универсальный стенной крепеж для размещения дисплеев с диагональю до 55”. Прост в инсталляции. Кронштейны точно помещаются между двумя стенными распорками. Конструкция крепежа позволяет дополнительно зафиксировать монитор при помощи стопорного штифта или навесного замка для большей надежности и защиты от кражи. Подходит под конфигурацию отверстий VESA с максимальными размерами 800x400 мм и минимальными размерами 100x100 мм.

### FUNC VERTY

- Цвет: черный
- Максимальная нагрузка: 50 кг
- Вес: 2.6 кг
- Для мониторов с размером диагонали до 55”.
- Наклон: -2°
- Габариты (ШxВxГ): 458 x 800 x 35 мм.

| | | | |
|---|---|---|---|
| ○ Ceiling | ◉ **Heavy weight** | ○ Fixed | ○ Variable |
| ◉ **Wall** | ○ Middle weight | ○ Swivel | ○ UniSlide |
| ○ Floor | | ◉ **Tilt** | ○ Hidden |
| ○ Table | ○ Light weight | ○ 3D | |
| | | ○ Mobile | ○ Double |

## Func Bracky

Это простое крепление позволяет надежно подвесить дисплей между двумя прилегающими к стене распорками. Этот универсальный и функциональный крепеж создан для мониторов и экранов с размером диагонали до 46”. Конструкция крепежа позволяет дополнительно зафиксировать монитор при помощи стопорного штифта или навесного замка для большей надежности и защиты от кражи. Допускается пошаговый наклон. Подходит под конфигурацию стандарта VESA с максимальными размерами 400 x 400 мм и минимальными размерами 100 x 100 мм.

**FUNC BRACKY**

- Цвет: черный
- Максимальная нагрузка: 50 кг
- Вес: 1.9 кг
- Для мониторов с размером диагонали 32”– 46”.
- Наклон: -2° / +5°
- Габариты (Ш x В x Г): 458 x 400 x 35 мм.

| | | | |
|---|---|---|---|
| ○ Ceiling | ◉ **Heavy weight** | ○ Fixed | ○ Variable |
| ◉ **Wall** | ○ Middle weight | ○ Swivel | ○ UniSlide |
| ○ Floor | | ◉ **Tilt** | ○ Hidden |
| ○ Table | ○ Light weight | ○ 3D | ○ Double |
| | | ○ Mobile | |

## Func Bracky XL

Универсальный настенный крепеж для дисплеев с размером до 55”. Конфигурация отверстий разработана таким образом, что кронштейны точно помещаются между двумя стенными распорками, что значительно упрощает инсталляцию. Допускается пошаговый поворот. Конструкция крепежа позволяет дополнительно зафиксировать монитор при помощи стопорного штифта или навесного замка для большей надежности и защиты от кражи. Подходит под конфигурацию стандарта VESA с максимальными размерами 800 x 400 мм и минимальными размерами 100 x 100 мм.

**FUNC BRACKY XL**

- Цвет: черный
- Максимальная нагрузка: 50 кг
- Вес: 2.6 кг
- Для мониторов с размером диагонали 42”–55”.
- Наклон: -2 / +5°
- Габариты (Ш x В x Г): 858 x 400 x 35 мм

| | | | |
|---|---|---|---|
| ○ Ceiling | ◉ **Heavy weight** | ○ Fixed | ○ Variable |
| ◉ **Wall** | ○ Middle weight | ○ Swivel | ○ UniSlide |
| ○ Floor | | ◉ **Tilt** | ○ Hidden |
| ○ Table | ○ Light weight | ○ 3D | ○ Double |
| | | ○ Mobile | |

## SMS Flatscreen X WH S

Настенный крепеж для плоскопанельного телевизора весом до 100 кг. В зависимости от длины штанги крепеж можно дополнить полками или небольшим шкафом. Специальные шарниры позволяют легко поворачивать и наклонять экран телевизора. На обратной стороне штанги есть устройство для электрической розетки (заказывается дополнительно). Кабели убираются в специальный желоб в штанге.

### SMS FLATSCREEN X WH S

- Длина штанги: 605, 1105 и 1455 мм
- Максимальная нагрузка: 100 кг
- Угол вращения: 20°
- Угол наклона: 10°

| | | | |
|---|---|---|---|
| ○ Ceiling | ◉ **Heavy weight** | ○ Fixed | ○ Variable |
| ◉ **Wall** | ○ Middle weight | ◉ **Swivel** | ○ UniSlide |
| ○ Floor | | ◉ **Tilt** | ○ Hidden |
| ○ Table | ○ Light weight | ○ 3D | ○ Double |
| | | ○ Mobile | |

## SMS Flatscreen WH ST1150

Настенный крепеж **SMS Flatscreen WH ST1150** предназначен для плазменных панелей размером до 61″ и выдерживает вес до 100 кг. Он идеально подходит для случаев, когда функциональность и дизайн неразделимы: для установки в магазинах, демонстрационных залах.

Высота крепления плазменной панели регулируется в пределах 650 мм с шагом 50 мм. Можно закрепить две плазменные панели в горизонтальном положении или одну — в вертикальном. Дополнительно можно установить полки для оборудования. **SMS Flatscreen WH ST1150** оснащен тройными розетками и системой, позволяющей скрывать кабели внутри колонны.

| | | | |
|---|---|---|---|
| ○ Ceiling | ◉ **Heavy weight** | ○ Fixed | ○ Variable |
| ◉ **Wall** | ○ Middle weight | ◉ **Swivel** | ○ UniSlide |
| ○ Floor | | ◉ **Tilt** | ○ Hidden |
| ○ Table | ○ Light weight | ○ 3D | ○ Double |
| | | ○ Mobile | |

### SMS FLATSCREEN WH ST1150

- Цвет: черный или алюминий/серебристый
- Максимальная нагрузка: 100 кг.
- Вес: 11 кг
- Длина: 1150 мм
- Поворот и наклон: экран может поворачиваться до 20° и наклоняться до +10°/-3°.
- Модель WH ST1150 лучше всего устанавливать на колонне, если на стене не хватает места.
- Возможна установка замка для безопасности экрана.
- Дополнительно: полки (см. стр. 38).
- Универсальный крепеж **SMS Flatscreen H2 Unislide** поставляется в комплекте (см стр. 35).

# FUNC Flatscreen WH T

### FUNC FLATSCREEN WH T

- Цвет: серебристый или черный.
- Максимальная нагрузка: 100 кг.
- Вес: 8 кг
- Максимальный размер экрана (расположение отверстий): 800 мм (Ш) и 500 мм (В)
- Наклон: экран можно наклонять на 0–10°.
- Размер (кронштейн, ШхВхГ): 770x390x40 мм
- Размер (отверстия с резьбой): M4, M5, M6, M8
- Дополнительное крепление Unislide не требуется.

| | | | |
|---|---|---|---|
| ○ Ceiling | ◉ **Heavy weight** | ○ Fixed | ○ Variable |
| ◉ **Wall** | ○ Middle weight | ○ Swivel | ○ UniSlide |
| ○ Floor | | ◉ **Tilt** | ○ Hidden |
| ○ Table | ○ Light weight | ○ 3D | ○ Double |
| | | ○ Mobile | |

**Func Flatscreen WH T** – это настенный кронштейн для тяжелых экранов с функцией наклона. Он удерживает вес до 100 кг. Это очень прочная и надежная конструкция, которая прошла испытания в Королевском Шведском Институте Технологии. Она может наклоняться на 10 градусов вперед, что позволит вам найти самый лучший вид. Кронштейн **Func Flatscreen WH T** очень легко устанавливается на стену.

# FUNC Flatscreen WH F

Если вы вложили деньги в тяжелый экран, то убедитесь, что он плотно и надежно установлен на стене. **Func Flatscreen WHF** — надежное решение для тяжелых экранов. Это очень мощная конструкция, которая способна удерживать экраны весом до 100 кг.

### FUNC FLATSCREEN WH F

- Цвет: серебристый или черный.
- Максимальная нагрузка: 100 кг.
- Вес: 3 кг.
- Максимальный размер экрана (расположение отверстий): высота — 490 мм, ширина — не ограничена.
- Расстояние от стены: 23 мм.
- Размер крепления (ШхВхГ): 80x520x23 мм
- Размер (отверстия с резьбой): M4, M5, M6, M8.
- Дополнительное крепление Unislide не требуется.

| | | | |
|---|---|---|---|
| ○ Ceiling | ◉ **Heavy weight** | ◉ **Fixed** | ○ Variable |
| ◉ **Wall** | ○ Middle weight | ○ Swivel | ○ UniSlide |
| ○ Floor | | ○ Tilt | ○ Hidden |
| ○ Table | ○ Light weight | ○ 3D | ○ Double |
| | | ○ Mobile | |

# SMS Flatscreen CH ST600 / 1150 / 1450 / 2000

**SMS Flatscreen CH ST** — это классический потолочный кронштейн для тяжелых экранов. Его конструкция и дизайн делают кронштейн незаметным, оставаясь при этом прочным и надежным. А еще он дает экрану свободу. Экран может поворачиваться и наклоняться, а длина колонны регулируется. Этот кронштейн поднимет ваш экран на высоту в буквальном смысле слова.

### SMS FLATSCREEN CH ST600 / 1150/ 1450 / 2000

- Цвет: черный или алюминий/серебристый
- Максимальная нагрузка: 100 кг
- Высота стойки:
  **CH ST600**: 670 мм,
  **CH ST1150**: 1220 мм,
  **CH ST1450**: 1520 мм,
  **CH ST2000**: 2070 мм,
- Поворот и наклон: экран можно поворачивать на 360° и наклонять на +10°/-3°.
- Многоконтактный разъем расположен внутри колонны.
- Возможно установить замок для безопасности экрана.
- Универсальный крепеж **SMS Flatscreen H2 Unislide** поставляется в комплекте (см стр. 35).

| | | | |
|---|---|---|---|
| ◉ **Ceiling** | ◉ **Heavy weight** | ○ Fixed | ○ Variable |
| ○ Wall | ○ Middle weight | ◉ **Swivel** | ○ UniSlide |
| ○ Floor | | ◉ **Tilt** | ○ Hidden |
| ○ Table | ○ Light weight | ○ 3D | |
| | | ○ Mobile | ○ Double |

# SMS Flatscreen CH STD600 / 1150 / 1450 / 2000

Кронштейн **SMS Flatscreen CH STD** — одно решение для двух экранов. Он предназначен для размещения двух экранов на одной колонне. Как и в большинстве потолочных кронштейнов, экраны можно наклонять для нахождения наилучшего угла просмотра. Также экраны можно повернуть к любой точке в комнате, а длина колонны регулируется. Это самый элегантный способ подвесить в одном месте два экрана. Может удерживать до 200 кг. Идеально подходит для вестибюля или другого людного места.

### SMS FLATSCREEN CH STD600 / 1150/ 1450 / 2000

- Цвет: черный или алюминий/серебристый
- Максимальная нагрузка: 200 кг
- Высота стойки:
  **CH STD600**: 670 мм,
  **CH STD1150**: 1220 мм,
  **CH STD1450**: 1520 мм,
  **CH STD2000**: 2070 мм,
- Поворот и наклон: экран можно поворачивать на 360° и наклонять на +10°/-3°.
- Многоконтактный разъем расположен внутри колонны.
- Возможно установить замок для безопасности экрана.
- Универсальный крепеж **SMS Flatscreen H2 Unislide** поставляется в комплекте (см стр. 35).

| | | | |
|---|---|---|---|
| ◉ **Ceiling** | ◉ **Heavy weight** | ○ Fixed | ○ Variable |
| ○ Wall | ○ Middle weight | ◉ **Swivel** | ○ UniSlide |
| ○ Floor | | ◉ **Tilt** | ○ Hidden |
| ○ Table | ○ Light weight | ○ 3D | |
| | | ○ Mobile | ◉ **Double** |

## SMS Flatscreen X CH S

Потолочный крепеж для плоскопанельного телевизора весом до 100 кг. Благодаря специальным шарнирам, экран телевизора легко можно повернуть в любую сторону, а также изменить наклон. Благодаря функции «тормоз» наклон телевизора регулируется плавно. На обратной стороне штанги есть устройство для электрической розетки (заказывается дополнительно). Кабели убираются в специальный желоб в штанге.

### SMS FLATSCREEN X CH S

- Длина штанги: 605, 1105, 1455 и 1955 мм
- Максимальная нагрузка: 100 кг.
- Угол вращения: 180°
- Угол наклона: 10°

| | | | |
|---|---|---|---|
| ◉ **Ceiling** | ◉ **Heavy weight** | ○ Fixed | ○ Variable |
| ○ Wall | ○ Middle weight | ◉ **Swivel** | ○ UniSlide |
| ○ Floor | | ◉ **Tilt** | ○ Hidden |
| ○ Table | ○ Light weight | ○ 3D | ○ Double |
| | | ○ Mobile | |

## SMS Flatscreen X CH SD

Потолочный крепеж для 2х плоскопанельных телевизоров, общим весом до 100 кг. Телевизоры монтируются тыльной стороной друг к другу. Благодаря специальным шарнирам, экраны телевизоров легко можно повернуть в любую сторону, а также изменить наклон. На обратной стороне штанги есть устройство для электрической розетки (заказывается дополнительно). Кабели убираются в специальный желоб в штанге.

### SMS FLATSCREEN X CH SD

- Длина штанги: 605, 1105, 1455 и 1955 мм
- Максимальная нагрузка: 100 кг.
- Угол вращения: 180°
- Угол наклона: 10°

| | | | |
|---|---|---|---|
| ◉ **Ceiling** | ◉ **Heavy weight** | ○ Fixed | ○ Variable |
| ○ Wall | ○ Middle weight | ◉ **Swivel** | ○ UniSlide |
| ○ Floor | | ◉ **Tilt** | ○ Hidden |
| ○ Table | ○ Light weight | ○ 3D | ◉ **Double** |
| | | ○ Mobile | |

# FUNC FLATSCREEN CH VST2

**Func Flatscreen CH VST2** — это мощный и изящный потолочный кронштейн, который сможет удерживать экраны массой до 100 кг. Этот кронштейн обладает высокой функциональностью и, как большинство наших потолочных кронштейнов, имеет возможность наклона экрана для обеспечения наилучшего угла просмотра. Предусмотрена возможность прокладки кабеля внутри колонны. **Func Flatscreen CH VST2** — это надежный выбор для вашего тяжелого экрана.

### FUNC FLATSCREEN CH VST2

- Цвет: серебристый или черный.
- Максимальная нагрузка: 100 кг.
- Общая длина (от потолка до линии центра экрана): 855–1455 мм
- Поворот и наклон: экраны можно поворачивать на 360° и наклонять на 25°.
- Длина регулируется с шагом 100 мм.
- Кабели прокладываются внутри колонны.
- Возможно установить замок для безопасности экрана.
- Универсальный крепеж **Func Flatscreen H Unislide** в комплекте.

| | | | |
|---|---|---|---|
| ◉ **Ceiling** | ◉ **Heavy weight** | ○ Fixed | ○ Variable |
| ○ Wall | ○ Middle weight | ◉ **Swivel** | ○ UniSlide |
| ○ Floor | | ◉ **Tilt** | ○ Hidden |
| ○ Table | ○ Light weight | ○ 3D | ○ Double |
| | | ○ Mobile | |

# FUNC Flatscreen CH VSTD2

**FUNC Flatscreen CH VSTD2** – одно решение для двух экранов. Это очень функциональное устройство, которое позволяет разместить два экрана на одной колонне. Как и в большинстве потолочных кронштейнов SMS, экраны можно наклонять до наилучшего угла просмотра. Также экраны можно повернуть к любой точке в комнате, а длина колонны регулируется. Предусмотрена возможность прокладки кабеля внутри колонны. **FUNC Flatscreen CH VSTD2** – это надежный выбор для ваших тяжелых экранов.

### FUNC FLATSCREEN CH VSTD2

- Цвет: серебристый или черный.
- Максимальная нагрузка: 100 кг.
- Общая длина (от потолка до линии центра экрана): 870–1430 мм
- Поворот и наклон: экраны можно поворачивать на 360° и наклонять на 25°.
- Кабели прокладываются внутри колонны.
- Возможно установить замок для безопасности экрана.
- Универсальный крепеж **Func Flatscreen H Unislide** в комплекте.

| | | | |
|---|---|---|---|
| ◉ **Ceiling** | ◉ **Heavy weight** | ○ Fixed | ○ Variable |
| ○ Wall | ○ Middle weight | ◉ **Swivel** | ○ UniSlide |
| ○ Floor | | ◉ **Tilt** | ○ Hidden |
| ○ Table | ○ Light weight | ○ 3D | ◉ **Double** |
| | | ○ Mobile | |

# SMS Flatscreen FH T1150/1450/2000

**SMS Flatscreen FH T** — это стабильная и надежная напольная стойка, которая воплощает в себе три понятия — дизайн, функциональность и безопасность. **SMS Flatscreen FH T** отлично представит ваш экран. Практичные и элегантные полки (поставляются дополнительно) легко устанавливаются на стойку и являются отличным дополнением к экрану. Кабели можно спрятать внутри колонны.

### SMS FLATSCREEN FH T1150/1450/2000

- Цвет: черный или алюминий/серебристый
- Максимальная нагрузка: 100 кг.
- Высота (колонна): 1150 (FH T1150), 1450 (FH T1450) и 2000 мм (FH T2000).
- Общая высота: 1310 (FH T1150), 1610 (FH T1450) и 2160 мм (FH T2000).
- Пластина под стойку: 750x495 мм
- Регулировка: экран и полки (дополнительно) можно поднимать и опускать вдоль колонны.
- Экран можно наклонять на +10°/-3°
- Многоконтактный разъем расположен внутри колонны.
- Дополнительно: полки (см стр. 39).
- Возможно установить замок для безопасности экрана.
- Универсальный крепеж **SMS Flatscreen H2 Unislide** поставляется в комплекте (см стр. 35).

| | | | |
|---|---|---|---|
| ○ Ceiling | ◉ **Heavy weight** | ○ Fixed | ○ Variable |
| ○ Wall | ○ Middle weight | ○ Swivel | ○ UniSlide |
| ◉ **Floor** | | ◉ **Tilt** | ○ Hidden |
| ○ Table | ○ Light weight | ○ 3D | ○ Double |
| | | ○ Mobile | |

# SMS Flatscreen FH MT1150/1450/2000

Подставку **SMS Flatscreen FH MT** можно легко перемещать из комнаты в комнату или зафиксировать в определенном положении благодаря наличию блокирующихся колес.

Плазменный монитор монтируется на колонну из штампованного алюминия. Высоту крепления панели можно изменять с шагом 50 мм. Панель может быть установлена как вертикально, так и горизонтально.

Имеется широкий выбор полок: бук, береза, с черной, серой или желтой лакированной или прозрачной поверхностью для размещения на них DVD-плеера, ресивера и т.д.

Можно установить два монитора, один над другим для усиления эффекта презентации

### SMS FLATSCREEN FH MT1150/1450/2000

- Цвет: черный или алюминий/серебристый.
- Максимальная нагрузка: 100 кг.
- Длина (колонна): 1150 (FH MT1150), 1450 (FH MT1450) и 2000 мм (FH MT2000).
- Общая высота: 1310 (FH MT1150), 1610 (FH MT1450) и 2160 мм (FH MT2000)
- Наклон: +10°/-3°.
- Экран и полки можно поднимать и опускать с шагом 50 мм.
- Дополнительно: базовая полка: 957x647 мм, полки (не входят в комплект, см стр. 39).
- Возможно установить замок для безопасности экрана.
- Универсальный крепеж **SMS Flatscreen H2 Unislide** поставляется в комплекте (см стр. 35).

| | | | |
|---|---|---|---|
| ○ Ceiling | ◉ **Heavy weight** | ○ Fixed | ○ Variable |
| ○ Wall | ○ Middle weight | ○ Swivel | ○ UniSlide |
| ◉ **Floor** | | ◉ **Tilt** | ○ Hidden |
| ○ Table | ○ Light weight | ○ 3D | ○ Double |
| | | ◉ **Mobile** | |

## SMS Flatscreen X FH

Напольная стойка для плоскопанельного телевизора весом до 100 кг. Стойку можно дополнить полками и небольшим шкафом. Специальные шарниры позволяют легко поворачивать и наклонять экран телевизора. На обратной стороне штанги есть устройство для электрической розетки (заказывается дополнительно). Кабели убираются в специальный желоб в штанге.

**SMS FLATSCREEN X FH**

- Длина штанги: 1105, 1455, 1955 мм
- Максимальная нагрузка: 100 кг
- Угол наклона: 10°

| | | | |
|---|---|---|---|
| ○ Ceiling | ◉ **Heavy weight** | ○ Fixed | ○ Variable |
| ○ Wall | ○ Middle weight | ○ Swivel | ○ UniSlide |
| ◉ **Floor** | | ◉ **Tilt** | ○ Hidden |
| ○ Table | ○ Light weight | ○ 3D | ○ Double |
| | | ○ **Mobile** | |

## SMS Flatscreen X FH M

Мобильная напольная стойка для плоскопанельного телевизора весом до 100 кг. Стойку можно дополнить полками и небольшим шкафом. Специальные шарниры позволяют легко поворачивать и наклонять экран телевизора. На обратной стороне штанги есть устройство для электрической розетки (заказывается дополнительно). Кабели убираются в специальный желоб в штанге.

**SMS FLATSCREEN X FH M**

- Длина штанги: 1105, 1455, 1955 мм
- Максимальная нагрузка: 100 кг
- Угол наклона: 10°

| | | | |
|---|---|---|---|
| ○ Ceiling | ◉ **Heavy weight** | ○ Fixed | ○ Variable |
| ○ Wall | ○ Middle weight | ○ Swivel | ○ UniSlide |
| ◉ **Floor** | | ◉ **Tilt** | ○ Hidden |
| ○ Table | ○ Light weight | ○ 3D | ○ Double |
| | | ◉ **Mobile** | |

# SMS Flatscreen FH MT600

Невысокий и практичный **SMS Flatscreen FH MT600** сделает ваш большой экран мобильным и расположит его невысоко над полом. Это простой способ расширить возможности как экрана, так и всей комнаты. Он рассчитан на вес до 100 кг.

**SMS Flatscreen FH MT600** — это прочная и надежная конструкция, ее дизайн отлично подойдет к вашему экрану. Экран можно наклонять. Такие стойки широко используют для размещения экранов в радио- и телестудиях. Кабели можно спрятать внутри стойки.

### SMS FLATSCREEN FH MT600

- Цвет: черный или алюминий/серебристый
- Максимальная нагрузка: 100 кг.
- Высота (колонна): 600 мм.
- Общая высота: 780 мм.
- Наклон: -15°
- Многоконтактный разъем расположен внутри колонны.
- Дополнительно: базовая полка: 957 x 647 мм (не входит в комплект, см стр. 39).
- Возможно установить замок для безопасности экрана.
- Универсальный крепеж **SMS Flatscreen H2 Unislide** поставляется в комплекте (см стр. 35).

| | | | |
|---|---|---|---|
| ○ Ceiling | ◉ **Heavy weight** | ○ Fixed | ○ Variable |
| ○ Wall | ○ Middle weight | ○ Swivel | ○ UniSlide |
| ◉ **Floor** | | ◉ **Tilt** | ○ Hidden |
| ○ Table | ○ Light weight | ○ 3D | ○ Double |
| | | ◉ **Mobile** | |

# SMS Flatscreen FH MFD

**Flatscreen FH MFD** — стереокронштейн для тяжелых экранов. Это напольный кронштейн, на котором можно установить два экрана рядом, общим весом до 100 кг. Он является идеальным инструментом для видеоконференций или если вам понадобятся два больших экрана для презентаций или показов.

### SMS FLATSCREEN FH MFD

- Цвет: алюминий/серебристый
- Максимальная нагрузка: 100 кг (макс. 50 кг для каждого экрана).
- Высота стойки с колесиками: 1630 мм.
- Экраны можно передвигать горизонтально.
- Дополнительно: полка для камеры (см стр. 37).
- Универсальный крепеж **SMS Flatscreen H2 Unislide** поставляется в комплекте (см стр. 35).

| | | | |
|---|---|---|---|
| ○ Ceiling | ◉ **Heavy weight** | ◉ **Fixed** | ○ Variable |
| ○ Wall | ○ Middle weight | ○ Swivel | ○ UniSlide |
| ◉ **Floor** | | ○ Tilt | ○ Hidden |
| ○ Table | ○ Light weight | ○ 3D | ◉ **Double** |
| | | ◉ **Mobile** | |

# SMS Flatscreen X FH Video Conference

**Сделайте вашу конференцию вдвойне эффективной.** Крепежная система SMS Flatscreen X FH Video Conference, приспособленная для параллельного размещения двух дисплеев с размерами диагоналей 42-52” (в зависимости от ширины экрана и стандарта VESA), а также видеокамеры (крепится сверху). Платформа для камеры и ее крепежи заказываются отдельно. Также доступна версия модели с удобной моторизированной регулировкой высоты. Система может быть оснащена сетевыми разъемами и специальными полками и отсеками для DVD и другого периферийного оборудования, которые заказываются отдельно.

| | | | |
|---|---|---|---|
| ○ Ceiling | ◉ **Heavy weight** | ○ Fixed | ○ Variable |
| ○ Wall | ○ Middle weight | ○ Swivel | ○ UniSlide |
| ◉ **Floor** | | ○ Tilt | ○ Hidden |
| ○ Table | ○ Light weight | ○ 3D | ○ Double |
| | | ◉ **Mobile** | |

### SMS FLATSCREEN X FH VIDEO CONFERENCE

- Цвет: A/W (алюминий/белый).
- Максимальная нагрузка: 45 кг/монитор.
- Максимальная нагрузка на моторизированную штангу: 45 кг/монитор.
- Высота стойки 1455 мм.
- Высота моторизированной стойки: 605 мм.
- Для мониторов до 52” (максимальная ширина монитора 1480 мм) для VESA 400 x 400 мм.
- Для мониторов до 50” (максимальная ширина монитора 1280 мм) для VESA 600 x 400 мм.
- Для мониторов до 42” (максимальная ширина монитора 1080 мм)для VESA 800 x 400 мм
- Аксессуары: полка SMS X Conference Codec, полка SMS X Conference Camera, полки SMS X, SMS X Media Box.

# SMS Flatscreen X FH MD

**Ориентир для потребителя.** Как предугадать, с какой стороны от информационного табло будет проходить посетитель? Лучше разместить на одной стойке сразу два экрана, которые будут смотреть в разные стороны. Доступны модификации с разной длиной несущей колонны. Также предлагается версия с моторизированной регулировкой длины несущей колонны, что позволяет легко изменять положение стенда.

### SMS FLATSCREEN X FH MD

- Цвет: A/W (алюминий/белый).
- Максимальная нагрузка: 50 кг/монитор.
- Максимальная нагрузка на моторизированную штангу: 45 кг/монитор.
- Высота стойки 1455 или1955 мм.
- Высота моторизированной стойки: 605, 1105 мм.
- Универсальный крепеж SMS X H Unislide поставляется в комплекте
- Для VESA от 200 x 200 до 800 x 400 мм. (Размер экрана 40”–55”).
- Аксессуары: SMS X Media Box, полки SMS X, SMS X Remote Control Kit, SMS X тройник с удлинителем.

| | | | |
|---|---|---|---|
| ○ Ceiling | ◉ **Heavy weight** | ○ Fixed | ○ Variable |
| ○ Wall | ○ Middle weight | ○ Swivel | ○ UniSlide |
| ◉ **Floor** | | ○ Tilt | ○ Hidden |
| ○ Table | ○ Light weight | ○ 3D | ○ Double |
| | | ◉ **Mobile** | |

# SMS Flatscreen X FH Triangle

**Информация видна с любой стороны.** Эта модель предназначена для создания эффективных коммуникационных систем на территории выставочных центров, торговых залов, вестибюлей отелей. Расположенные треугольником экраны (что довольно необычно) привлекают внимание посетителей, независимо от направления их перемещения. Функции наклона и вращения позволяют закрепить три экрана таким образом, чтобы их торцы соприкасались. Доступна модификация модели с системой моторизированной регулировки высоты.

### SMS FLATSCREEN X FH TRIANGLE

- Цвет: A/W (алюминий/белый).
- Максимальная нагрузка: 35 кг/монитор.
- Максимальная нагрузка на моторизированную штангу: 35 кг/монитор.
- Высота стойки 1455 мм, высота моторизированной стойки: 605 мм.
- Возможность крепления трех мониторов.
- Наклон и поворот: -2°, +5° или +12°.
- Для мониторов с размером диагонали до 46”.
- Max. VESA для моторизованной и немоторизованной версий: 800 x 400 мм.
- Аксессуары: SMS X Media Box, полки SMS X, SMS X Remote Control Kit, SMS X тройник с удлинителем.

| | | | |
|---|---|---|---|
| ○ Ceiling | ◉ **Heavy weight** | ○ Fixed | ○ Variable |
| ○ Wall | ○ Middle weight | ○ Swivel | ○ UniSlide |
| ◉ **Floor** | | ○ Tilt | ○ Hidden |
| ○ Table | ○ Light weight | ○ 3D | ○ Double |
| | | ◉ **Mobile** | |



# SMS Flatscreen X WFH Video Conference

**Надежная удаленная конференц-связь на двух экранах.** Крепежная система SMS Flatscreen X WFH Video Conference крепится к стене или ставится на пол. Предусмотрено параллельное размещение двух дисплеев с диагоналями экранов 42-52” (в зависимости от стандарта VESA), а также одной видеокамеры, которая устанавливается сверху. Платформа для камеры и ее крепежи заказываются отдельно. Система может быть оснащена сетевыми разъемами (заказывается отдельно). Также можно доукомплектовать решение специальными полками и отсеками для DVD и другого периферийного оборудования, в зависимости от выбранной длины центральной несущей стойки.

### SMS FLATSCREEN X WFH VIDEO CONFERENCE

- Цвет: A/W (алюминий/белый).
- Максимальная нагрузка: 30 кг/монитор.
- Высота стойки 1955 мм.
- Поворот: 10–15°.
- Для мониторов до 52” (максимальная ширина монитора 1480 мм) для VESA 400 x 400 мм.
- Для мониторов до 50” (максимальная ширина монитора 1280 мм) для VESA 600 x 400 мм.
- Для мониторов до 42” (максимальная ширина монитора 1080 мм) для VESA 800 x 400 мм
- Аксессуары: полка SMS X Conference Camera, SMS X Conference Codec, полки SMS X, SMS X Media Box, SMS X тройник с удлинителем.

| | | | |
|---|---|---|---|
| ○ Ceiling | ◉ **Heavy weight** | ○ Fixed | ○ Variable |
| ◉ **Wall** | ○ Middle weight | ◉ **Swivel** | ○ UniSlide |
| ◉ **Floor** | | ○ Tilt | ○ Hidden |
| ○ Table | ○ Light weight | ○ 3D | ○ Double |
| | | ○ Mobile | |

## SMS Flatscreen X WFH S

Настенно-напольный крепеж для плоскопанельного телевизора весом до 100 кг. Крепеж можно дополнить полками и небольшим шкафом. Специальные шарниры позволяют легко поворачивать и наклонять экран телевизора. На обратной стороне штанги есть устройство для электрической розетки (заказывается дополнительно). Кабели убираются в специальный желоб в штанге.

### SMS FLATSCREEN X WFH S

- Длина штанги: 1955 мм
- Максимальная нагрузка: 100 кг
- Угол вращения: 20°
- Угол наклона: 10°

| | | | |
|---|---|---|---|
| ○ Ceiling | ◉ **Heavy weight** | ○ Fixed | ○ Variable |
| ◉ **Wall** | ○ Middle weight | ◉ **Swivel** | ○ UniSlide |
| ◉ **Floor** | | ◉ **Tilt** | ○ Hidden |
| ○ Table | ○ Light weight | ○ 3D | ○ Double |
| | | ○ Mobile | |

## SMS Flatscreen WFH ST2000

**SMS Flatscreen WFH ST2000** — это настенно-напольная стойка, на которой можно установить от одного до трех экранов. Три экрана устанавливаются горизонтально или один–два экрана — вертикально. Каждый экран может наклоняться. Общий вес экранов — до 200 кг. Как и на многих других стойках, на SMS Flatscreen WFH ST2000 можно установить практичные полки.

### SMS FLATSCREEN WFH ST2000

- Цвет: черный или алюминий/серебристый
- Максимальная нагрузка: 200 кг.
- Вес: 19 кг
- Общая длина: 2133 мм
- Поворот и наклон: экраны могут поворачиваться на 20° и наклоняться на +10°/-3°
- Многоконтактный разъем расположен внутри колонны.
- Дополнительно: полки (не входят в комплект, см стр. 39).
- Возможно установить замок для безопасности экрана.
- Универсальный крепеж **SMS Flatscreen H2 Unislide** поставляется в комплекте (см стр. 35).

| | | | |
|---|---|---|---|
| ○ Ceiling | ◉ **Heavy weight** | ○ Fixed | ○ Variable |
| ◉ **Wall** | ○ Middle weight | ◉ **Swivel** | ○ UniSlide |
| ◉ **Floor** | | ◉ **Tilt** | ○ Hidden |
| ○ Table | ○ Light weight | ○ 3D | ○ Double |
| | | ○ Mobile | |

# SMS Flatscreen CFH ST3000

Для кронштейна **SMS Flatscreen CFH ST3000** не нужны стены. Он монтируется с опорой на пол и потолок и будет держать экран в центре внимания. Это красивый кронштейн, на котором можно установить до трех экранов с горизонтальным расположением или два экрана с вертикальным, а также разместить дополнительные полки.

| | | | |
|---|---|---|---|
| ◉ **Ceiling** | ◉ **Heavy weight** | ○ Fixed | ○ Variable |
| ○ Wall | ○ Middle weight | ◉ **Swivel** | ○ UniSlide |
| ◉ **Floor** | | ◉ **Tilt** | ○ Hidden |
| ○ Table | ○ Light weight | ○ 3D | |
| | | ○ Mobile | ○ Double |

## SMS FLATSCREEN CFH ST3000

- Цвет: черный или алюминий/серебристый
- Максимальная нагрузка: 100 кг
- Вес: 25 кг
- Длина (колонна): 3000 мм
- Общая длина: 3304 мм (±25 мм).
- Экран можно повернуть примерно на 20° и наклонить на +10°/-3°.
- Кронштейн можно поворачивать на ±180°.
- Многоконтактный разъем расположен внутри колонны.
- Дополнительно: полки (не входят в комплект, см стр. 39).
- Возможно установить замок для безопасности экрана.
- Универсальный крепеж **SMS Flatscreen H2 Unislide** поставляется в комплекте (см стр. 35).

## КРЕПЕЖИ ДЛЯ МОНИТОРОВ ВЕСОМ ДО 30 КГ



# SMS Flatscreen CM ST 400/800/1200/1800

**SMS Flatscreen CM ST** удерживает экраны среднего веса прямо под потолком. Как и в большинстве потолочных кронштейнов, экраны можно наклонять для наилучшего угла просмотра.

На **SMS Flatscreen CM ST** также можно установить комбинацию экранов и полок (поставляется дополнительно) для расширения возможностей вашего экрана.

### SMS FLATSCREEN CM ST400/800/1200/1800

- Цвет: алюминий или черный.
- Максимальная нагрузка: 30 кг (для каждого экрана).
- Длина: 400, 800, 1200 и 1800 мм
- Поворот и наклон: проектор может поворачиваться на ±15° и наклоняться на +12°/-3° вперед (в зависимости от размера экрана).
- Дополнительные узлы для наклона и поворота для каждого дополнительного экрана (см стр. 38).
- Универсальный крепеж **SMS Flatscreen M Unislide** поставляется в комплекте (см стр. 36).

| | | | |
|---|---|---|---|
| ◉ **Ceiling** | ○ Heavy weight | ○ Fixed | ○ Variable |
| ○ Wall | ◉ **Middle weight** | ◉ **Swivel** | ○ UniSlide |
| ○ Floor | | ◉ **Tilt** | ○ Hidden |
| ○ Table | ○ Light weight | ○ 3D | |
| | | ○ Mobile | ○ Double |



# SMS Flatscreen WM ST800/1200/1800

### SMS FLATSCREEN WM ST800/1200/1800

- Цвет: алюминий/черный
- Максимальная нагрузка: 30 кг (для каждого экрана).
- Длина: 800, 1200 и 1800 мм.
- Поворот и наклон: экран может поворачиваться до ±30° и наклоняться до +12°/-3° вперед (в зависимости от размера экрана).
- Дополнительно: наклонные и горизонтальные полки (см стр. 39).
- Универсальный крепеж **SMS Flatscreen M Unislide** поставляется в комплекте (см стр. 36).

| | | | |
|---|---|---|---|
| ○ Ceiling | ○ Heavy weight | ○ Fixed | ○ Variable |
| ◉ **Wall** | ◉ **Middle weight** | ◉ **Swivel** | ○ UniSlide |
| ○ Floor | | ◉ **Tilt** | ○ Hidden |
| ○ Table | ○ Light weight | ○ 3D | |
| | | ○ Mobile | ○ Double |

**SMS Flatscreen WM ST** — это элегантный настенный кронштейн, который сделает ваш показ более привлекательным и функциональным. Он рассчитан на экраны весом до 30 кг, при этом они могут поворачиваться и наклоняться. Возможно одновременно установить до трех экранов или комбинацию экранов и дополнительных полок.

# SMS Flatscreen WM 3D

**SMS Flatscreen WM 3D** позволяет удобно и элегантно разместить монитор независимо от архитектурных особенностей помещения. Высококачественная конструкция обеспечивает установку монитора весом до 30 кг.

Эта трехмерная конструкция позволяет повернуть монитор практически под любым углом. Монитор можно отодвинуть от стены на расстояние до 51 см и наклонить на 12°.

### SMS FLATSCREEN WM 3D

- Цвет: алюминий/серебристый
- Максимальная нагрузка: 30 кг.
- Вес: 6 кг.
- Поворот и наклон: экран может поворачиваться до ±90° и наклоняться до 12° вперед и 3° назад.
- Кабели закрепляются на 3D-консоли.
- Универсальный крепеж **SMS Flatscreen M Unislide** поставляется в комплекте (см стр. 36).

| | | | |
|---|---|---|---|
| ○ Ceiling | ○ Heavy weight | ○ Fixed | ○ Variable |
| ◉ **Wall** | ◉ **Middle weight** | ○ Swivel | ○ UniSlide |
| ○ Floor | ○ Light weight | ○ Tilt | ○ Hidden |
| ○ Table | | ◉ **3D** | ○ Double |
| | | ○ Mobile | |

# SMS Flatscreen PolyTech

Настенный крепеж для плоскопанельного телевизора весом до 30 кг, позволяющий инсталлировать телевизор практически вплотную к стене. При необходимости расстояние между стеной и телевизором можно увеличить до 35 мм благодаря специальным направляющим.

### SMS FLATSCREEN POLYTECH

- Максимальная нагрузка: 30 кг
- Расстояние от стены: 12 мм

| | | | |
|---|---|---|---|
| ○ Ceiling | ○ Heavy weight | ◉ Fixed | ○ Variable |
| ◉ **Wall** | ◉ **Middle weight** | ○ Swivel | ○ UniSlide |
| ○ Floor | ○ Light weight | ○ Tilt | ○ Hidden |
| ○ Table | | ○ **3D** | ○ Double |
| | | ○ Mobile | |

# FUNC Flatscreen WM ST

### FUNC FLATSCREEN WM ST

- Цвет: серебристый.
- Максимальная нагрузка: 30 кг.
- Наклон/поворот: экран можно наклонить +12°/-3° и поворачивать на ±30° (в зависимости от размера экрана)
- Универсальный крепеж **SMS Flatscreen M Unislide** поставляется в комплекте (см стр. 36).

| | | | |
|---|---|---|---|
| ○ Ceiling | ○ Heavy weight | ○ Fixed | ○ Variable |
| ◉ **Wall** | ◉ **Middle weight** | ◉ **Swivel** | ○ UniSlide |
| ○ Floor | | ◉ **Tilt** | ○ Hidden |
| ○ Table | ○ Light weight | ○ 3D | ○ Double |
| | | ○ Mobile | |

**Кронштейн Func Flatscreen WM ST** — это умный способ разместить на стене экран среднего веса. С его помощью можно наклонять и поворачивать экран для достижения идеального угла просмотра. **Func Flatscreen WM ST** может удерживать экраны весом до 30 кг и является надежным и умным решением для мониторов среднего веса.

# FUNC Flatscreen WM T

**Func Flatscreen WM T** — это настенный кронштейн для средних экранов с функцией наклона. Он рассчитан на вес до 30 кг. Это очень прочная и надежная конструкция, которая прошла испытания Королевским Шведским Институтом Технологии. **Func Flatscreen WM T** может наклоняться на 10 градусов вперед, что позволит вам найти наилучшее положение экрана. Кронштейн очень легко и быстро устанавливается на стену.

### FUNC FLATSCREEN WM T

- Цвет: серебристый или черный.
- Максимальная нагрузка: 30 кг.
- Вес: 3 кг
- Максимальный размер экрана (расположение отверстий): 420 мм (Ш) и 330 мм (В)
- Экран можно наклонять на 0–10°
- Размер (кронштейн, ШхВхГ): 465x235x40 мм
- Размер (отверстия с резьбой): M4, M5, M6
- Универсальный крепеж **SMS Flatscreen M Unislide** поставляется в комплекте (см стр. 36).

| | | | |
|---|---|---|---|
| ○ Ceiling | ○ Heavy weight | ○ Fixed | ○ Variable |
| ◉ **Wall** | ◉ **Middle weight** | ○ Swivel | ○ UniSlide |
| ○ Floor | | ◉ **Tilt** | ○ Hidden |
| ○ Table | ○ Light weight | ○ 3D | ○ Double |
| | | ○ Mobile | |

# SMS Flatscreen X WM Video Conference

**Двойной экран сделает дистанционную конференцию более наглядной.** Стойка SMS Flatscreen X WM Video Conference предназначена для параллельного размещения двух дисплеев с диагоналями экранов 32-40” (в зависимости от стандарта VESA), а также одной видеокамеры, которая устанавливается сверху. Платформа для камеры и ее крепежи заказываются отдельно. Система может быть оснащена сетевыми разъемами (заказываются отдельно).

Также можно доукомплектовать решение специальными полками и отсеками для DVD и другого периферийного оборудования, в зависимости от выбранной длины несущей стойки.

## SMS FLATSCREEN X WM VIDEO CONFERENCE

- Цвет: A/W (алюминий/белый).
- Максимальная нагрузка: 30 кг/монитор.
- Высота стойки 1105 или 1455 мм
- Для мониторов с диагональю экрана от 32” до 40” (минимальная ширина экрана 700 мм и максимальная 1000 мм)
- Для VESA 100 x 100, 200 x 100 и 200 x 200 мм.
- Аксессуары: полка SMS X Conference Codec, полка SMS X Conference Camera, SMS X Media Box, полки SMS X.

| | | | |
|---|---|---|---|
| ○ Ceiling | ○ Heavy weight | ○ Fixed | ○ Variable |
| ◉ **Wall** | ◉ **Middle weight** | ◉ **Swivel** | ○ UniSlide |
| ○ Floor | ○ Light weight | ○ Tilt | ○ Hidden |
| ○ Table | | ○ 3D | ○ Double |
| | | ○ Mobile | |

## SMS Flatscreen FM ST800/1200/1800

**SMS Flatscreen FM ST** — это аккуратная, красивая напольная стойка с надежной опорой. Она является надежным носителем для экранов весом до 30 кг и может удерживать до двух экранов на одной колонне. На **SMS Flatscreen FM ST** также можно установить практичные и привлекательные полки различного дизайна и цвета. Экран можно поворачивать и наклонять. Это по-настоящему элегантная стойка для вашего экрана.

### SMS FLATSCREEN FM ST800/1200/1800

- Цвет: алюминий/черный
- Максимальная нагрузка: 30 кг (для каждого экрана).
- Длина: 800, 1200 и 1800 мм.
- Поворот и наклон: экран можно поворачивать на ±30° и наклонять на +12°/-3°.
- Дополнительные узлы для наклона и поворота для каждого дополнительного экрана (см стр. 38).
- Дополнительно: наклонные и горизонтальные полки (см стр. 39).
- Универсальный крепеж **SMS Flatscreen M Unislide** поставляется в комплекте (см стр. 36).

| | | | |
|---|---|---|---|
| ○ Ceiling | ○ Heavy weight | ○ Fixed | ○ Variable |
| ○ Wall | ◉ **Middle weight** | ◉ **Swivel** | ○ UniSlide |
| ◉ **Floor** | | ◉ **Tilt** | ○ Hidden |
| ○ Table | ○ Light weight | ○ 3D | ○ Double |
| | | ○ Mobile | |

## SMS Flatscreen FM MST800/1200/1800

**SMS Flatscreen FM MST** — это стойка для LCD телевизоров весом до 30 кг, которую благодаря наличию колесиков можно передвигать в любое удобное для зрителя место. Возможность выбора дополнительных полок различных цветов позволяет разместить на стойке необходимое оборудование: DVD, ресивер и т.д. Крепления телевизоров на стойке позволяют наклонять их и поворачивать, чтобы это было удобно для просмотра.

### SMS FLATSCREEN FM MST800/1200/1800

- Максимальная нагрузка: 30 кг
- Максимальный размер экрана (расположение отвестий): 420x330 мм
- Глубина: 495 мм
- Высота стойки с колесиками: 900, 1300 и 1900 мм
- Экран можно поворачивать на ±30° и наклонять на +12°/-3°
- Размер основания: 750x495 мм
- Дополнительно: наклонные и горизонтальные полки (см стр. 39).
- **SMS Flatscreen M Unislide** поставляется в комплекте (см стр. 36).

| | | | |
|---|---|---|---|
| ○ Ceiling | ○ Heavy weight | ○ Fixed | ○ Variable |
| ○ Wall | ◉ **Middle weight** | ◉ **Swivel** | ○ UniSlide |
| ◉ **Floor** | | ◉ **Tilt** | ○ Hidden |
| ○ Table | ○ Light weight | ○ 3D | ○ Double |
| | | ◉ **Mobile** | |

# SMS Flatscreen X FM Video Conference

**Сделайте вашу конференцию вдвойне эффективной!** Эта крепежная система создана для параллельного размещения двух дисплеев с размерами диагоналей 32-40” (в зависимости от ширины экрана и стандарта VESA), а также видеокамеры (крепится сверху). Платформа для камеры и ее крепежи заказываются отдельно. Также доступна версия модели с удобной моторизированной регулировкой высоты. Система может быть оснащена сетевыми разъемами (заказывается отдельно). Также можно доукомплектовать решение специальными полками и отсеками для DVD и другого периферийного оборудования.

### SMS FLATSCREEN X FM VIDEO CONFERENCE

- Цвет: A/W (алюминий/белый).
- Максимальная нагрузка: 30 кг/монитор.
- Максимальная нагрузка на моторизированную штангу: 30 кг/монитор.
- Высота стойки 1455 мм.
- Высота моторизированной стойки: 605 мм.
- Для мониторов с размером диагонали от 32” до 40” (минимальная ширина экрана 700 мм, максимальная 1000 мм)
- Для VESA 100 x 100, 200 x 100 и 200 x 200 мм
- Аксессуары: полка SMS X Conference Codec, полка SMS X Conference Camera, полки SMS X, SMS X Media Box.

| | | | |
|---|---|---|---|
| ○ Ceiling | ○ Heavy weight | ○ Fixed | ○ Variable |
| ○ Wall | | ○ Swivel | ○ UniSlide |
| ◉ **Floor** | ○ Middle weight | ○ Tilt | ○ Hidden |
| ○ Table | ◉ **Light weight** | ○ 3D | ○ Double |
| | | ◉ **Mobile** | |

# SMS Flatscreen X WFM Video Conference

Крепежная система SMS Flatscreen X WFM крепится к стене или ставится на пол. Предусмотрено параллельное размещение двух дисплеев с диагоналями экранов 32-40” (в зависимости от стандарта VESA), а также одной видеокамеры, которая устанавливается сверху. Платформа для камеры и крепежи для нее заказываются отдельно. Система может быть оснащена сетевыми разъемами (заказываются отдельно). Также можно доукомплектовать решение специальными полками и отсеками для DVD и другого периферийного оборудования, в зависимости от выбранной длины центральной несущей стойки.

### SMS FLATSCREEN X WFM VIDEO CONFERENCE

- Цвет: A/W (алюминий/белый).
- Максимальная нагрузка: 30 кг/монитор.
- Высота стойки 1955 мм.
- Поворот: 10-15°.
- Для мониторов с размером диагонали от 32” до 40” (минимальная ширина экрана 700 мм, максимальная 1000 мм)
- Для VESA 100 x 100, 200 x 100 и 200 x 200 мм.
- Аксессуары: полка SMS X Conference Codec, полки SMS X, полка SMS X Conference Camera, SMS X Media Box, SMS X тройник с удлинителем.

| | | | |
|---|---|---|---|
| ○ Ceiling | ○ Heavy weight | ○ Fixed | ○ Variable |
| ◉ **Wall** | | ◉ **Swivel** | ○ UniSlide |
| ◉ **Floor** | ◉ **Middle weight** | ○ Tilt | ○ Hidden |
| ○ Table | ○ Light weight | ○ 3D | ○ Double |
| | | ○ Mobile | |

# КРЕПЕЖИ ДЛЯ МОНИТОРОВ ВЕСОМ ДО 15 КГ

## SMS Flatscreen WL ST

**SMS Flatscreen WL ST** — это небольшой настенный кронштейн, который дает вашему экрану большие возможности. Он позволяет экрану поворачиваться и наклоняться почти во всех направлениях.

**SMS Flatscreen WL ST** имеет компактную конструкцию, которая будет удерживать экран у стены. Это аккуратное решение для аккуратного экрана.

### SMS FLATSCREEN WL ST

- Цвет: алюминий/серебристый или алюминий/черный
- Максимальная нагрузка: 15 кг.
- Экран может поворачиваться до ±30° и наклоняться до ±25° (в зависимости от размера экрана).
- Кронштейн поддерживает такое расположение отверстий, когда установка производится на одном штыре.
- Крепеж **SMS Flatscreen L Slide** поставляется в комплекте.

| | | | |
|---|---|---|---|
| ○ Ceiling | ○ Heavy weight | ○ Fixed | ○ Variable |
| ◉ **Wall** | ○ Middle weight | ◉ **Swivel** | ○ UniSlide |
| ○ Floor | ◉ **Light weight** | ◉ **Tilt** | ○ Hidden |
| ○ Table | | ○ 3D | ○ Double |
| | | ○ Mobile | |

## SMS Flatscreen WL 3D

### SMS FLATSCREEN WL 3D

- Цвет: алюминий/черный или алюминий/серебристый
- Максимальная нагрузка: 15 кг.
- Расстояние от стены: 80 мм (в сложенном виде), 380 мм (полностью разложен).
- Экран может поворачиваться до ±90° и наклоняться до ±25°.
- Кронштейн поддерживает такое расположение отверстий, когда установка производится на одном штыре.
- Крепеж **SMS Flatscreen L Slide** поставляется в комплекте.

| | | | |
|---|---|---|---|
| ○ Ceiling | ○ Heavy weight | ○ Fixed | ○ Variable |
| ◉ **Wall** | ○ Middle weight | ○ Swivel | ○ UniSlide |
| ○ Floor | ◉ **Light weight** | ○ Tilt | ○ Hidden |
| ○ Table | | ◉ **3D** | ○ Double |
| | | ○ Mobile | |

**SMS Flatscreen WL 3D** — это элегантный способ расширить зону действия вашего экрана, независимо от архитектурных ограничений в комнате. **SMS Flatscreen WL 3D** можно установить почти в любое положение, которое вам понравится. **SMS Flatscreen WL 3D** является самым небольшим и самым легким из всех 3D кронштейнов. Он рассчитан на вес до 15 кг. Экран можно отодвинуть от стены на 38 см или расположить прямо около нее.

Жесткость зубчатого соединения может быть отрегулирована винтами M8.

# FUNC Flatscreen WL F

**Func Flatscreen WL F** — простой и надежный способ установить на стену небольшой экран. Рекомендуется для экранов весом до 15 кг. Это оригинальный кронштейн, который будет удерживать экран у самой стены и позволит снимать его. **Func Flatscreen WL F** поддерживает стандарт VESA 75x75 / 100x100, что дает возможность переустанавливать экран на многие другие кронштейны SMS (например, на Func Flatscreen WL ST).

### FUNC FLATSCREEN WL F

- Цвет: серебристый.
- Максимальная нагрузка: 15 кг.
- Расстояние от стены: 15 мм
- Наклон: без наклона.
- Кронштейн имеет такое расположение отверстий, которое позволяет его установку на одном штыре.
- Крепеж **SMS Flatscreen L Slide** поставляется в комплекте.

| | | | |
|---|---|---|---|
| ○ Ceiling | ○ Heavy weight | ◉ **Fixed** | ○ Variable |
| ◉ **Wall** | ○ Middle weight | ○ Swivel | ○ UniSlide |
| ○ Floor | ◉ **Light weight** | ○ Tilt | ○ Hidden |
| ○ Table | | ○ 3D | ○ Double |
| | | ○ Mobile | |

# FUNC Flatscreen WL ST

### FUNC FLATSCREEN WL ST

- Цвет: серебристый.
- Максимальная нагрузка: 15 кг.
- Расстояние от стены: 54,5 мм
- Экран может поворачиваться ±20° и наклоняться на 25°.
- Кронштейн имеет такое расположение отверстий, которое позволяет его установку на одном штыре.
- Крепеж **SMS Flatscreen L Slide** поставляется в комплекте.

| | | | |
|---|---|---|---|
| ○ Ceiling | ○ Heavy weight | ○ Fixed | ○ Variable |
| ◉ **Wall** | ○ Middle weight | ◉ **Swivel** | ○ UniSlide |
| ○ Floor | ◉ **Light weight** | ◉ **Tilt** | ○ Hidden |
| ○ Table | | ○ 3D | ○ Double |
| | | ○ Mobile | |

Простой и функциональный. Кронштейн **Func Flatscreen WL ST** — это безопасный и функциональный способ разместить на стене небольшой экран (до 15 кг). Этот кронштейн позволит вашему экрану поворачиваться и наклоняться, а еще **Func Flatscreen WL ST** сделает экран съемным. Func Flatscreen WL ST поддерживает стандарт VESA 75x75 / 100x100, что дает возможность переустанавливать экран на многие другие кронштейны.

# SMS Flatscreen WL ST 800/1200/1800

**SMS Flatscreen WL ST** — это элегантный настенный кронштейн, который сделает ваш показ еще более привлекательным. При своей способности одновременной установки шести экранов или комбинации экранов и полок (поставляется дополнительно), **SMS Flatscreen WL ST** расширяет возможности вашего показа.

### SMS FLATSCREEN WL ST 800/1200/1800

- Цвет: алюминий/серебристый.
- Максимальная нагрузка: 15 кг (для каждого экрана).
- Длина: 800, 1200 и 1800 мм
- Экран может поворачиваться на ±30° и наклоняться на +12°/-3° (в зависимости от размера экрана).
- Дополнительные узлы для наклона и поворота для каждого дополнительного экрана (см стр. 38).
- Дополнительно: наклонные и горизонтальные полки (см стр. 39).
- Крепеж **SMS Flatscreen L Slide** поставляется в комплекте.

| | | | |
|---|---|---|---|
| ○ Ceiling | ○ Heavy weight | ○ Fixed | ○ Variable |
| ◉ **Wall** | ○ Middle weight | ◉ **Swivel** | ○ UniSlide |
| ○ Floor | | ◉ **Tilt** | ○ Hidden |
| ○ Table | ◉ **Light weight** | ○ 3D | ○ Double |
| | | ○ Mobile | |



# SMS Flatscreen CL ST400/800/1200/1800

**Кронштейн SMS Flatscreen CL ST**, закрепляясь на потолке, может нести четыре легких экрана. На нем также возможна установка комбинации экранов с полками (поставляется дополнительно), которые также устанавливаются на кронштейне и расширяют возможности экранов.

### SMS FLATSCREEN CL ST400/800/1200/1800

- Цвет: алюминий/черный.
- Максимальная нагрузка: 15 кг (на каждый экран).
- Длина: 400, 800, 1200 и 1800 мм.
- Экраны можно поворачивать на ±15° и наклонять на 25° вперед (в зависимости от размера экрана).
- Дополнительные узлы для наклона и поворота для каждого дополнительного экрана (см стр. 38).
- Крепеж **SMS Flatscreen L Slide** поставляется в комплекте.

| | | | |
|---|---|---|---|
| ◉ **Ceiling** | ○ Heavy weight | ○ Fixed | ○ Variable |
| ○ Wall | ○ Middle weight | ◉ **Swivel** | ○ UniSlide |
| ○ Floor | | ◉ **Tilt** | ○ Hidden |
| ○ Table | ◉ **Light weight** | ○ 3D | ○ Double |
| | | ○ Mobile | |

# SMS Flatscreen CL FST

### SMS FLATSCREEN CL FST

- Цвет: алюминий/серебристый.
- Максимальная нагрузка: 15 кг.
- Длина: 250, 500, 700, 1000 и 1500 мм
- Экран может поворачиваться на ±90° и наклоняться на 0–80°.
- Кабели могут быть спрятаны внутри колонны.
- Декоративная потолочная крышка в комплекте.
- Крепеж **SMS Flatscreen L Slide** поставляется в комплекте.

| | | | |
|---|---|---|---|
| ○ Ceiling | ○ Heavy weight | ◉ **Fixed** | ○ Variable |
| ◉ **Wall** | ○ Middle weight | ◉ **Swivel** | ○ UniSlide |
| ○ Floor | ◉ **Light weight** | ◉ **Tilt** | ○ Hidden |
| ○ Table | | ○ 3D | ○ Double |
| | | ○ Mobile | |

Потолочный крепеж для LCD телевизоров весом до 15 кг **SMS Flatscreen CL FST** позволяет наклонять телевизор на 80° вниз или поворачивать его на ±90°. Длина штанги подгоняется по желанию заказчика. Стандартные длины штанг — 25, 50, 70, 100 или 150 см. Этот серебристый крепеж одновременно очень функционален (кабели легко могут быть скрыты внутри) и имеет привлекательный вид.

# SMS Flatscreen CL VST

**SMS Flatscreen CL VST** — это красивый потолочный кронштейн для легких экранов. Он рассчитан на экраны весом до 15 кг. Предлагается различной длины и сможет подойти для потолков любой высоты.

Адаптер SMS Clamp также можно установить на **SMS Flatscreen CL VST**.

### SMS FLATSCREEN CL VST

- Цвет: алюминий/серебристый или черный.
- Максимальная нагрузка: 15 кг.
- Длина: 300-350, 500-750, 650-900, 850-1100 и 1050-1300 мм.
- Экран можно наклонять на 35° и поворачивать на 360°.
- Потолочная пластина 190x120 мм.
- Дополнительно: SMS Clamp (см стр. 37).
- Крепеж **SMS Flatscreen L Slide** поставляется в комплекте.

| | | | |
|---|---|---|---|
| ◉ **Ceiling** | ○ Heavy weight | ○ Fixed | ○ Variable |
| ○ Wall | ○ Middle weight | ◉ **Swivel** | ○ UniSlide |
| ○ Floor | ◉ **Light weight** | ◉ **Tilt** | ○ Hidden |
| ○ Table | | ○ 3D | ○ Double |
| | | ○ Mobile | |

# SMS Flatscreen FL ST800 / 1200 / 1800

Надежное основание. **SMS Flatscreen FL ST** — это аккуратная, красивая напольная стойка с надежной опорой. Она является надежным носителем для экранов весом до 15 кг. На **SMS Flatscreen FL ST** также можно установить практичные и привлекательные полки различного дизайна и цвета. Экран можно поворачивать и наклонять.

### SMS FLATSCREEN FL ST800/1200/1800

- Цвет: алюминий/серебристый
- Максимальная нагрузка: 15 кг (для каждого экрана).
- Длина: 800, 1200 и 1800 мм.
- Экран можно поворачивать на ±30° и наклонять на +/- 25° (в зависимости от размера экрана)
- Дополнительные узлы для наклона и поворота для каждого дополнительного экрана (см стр. 38).
- Дополнительно: наклонные и горизонтальные полки (см стр. 39).
- Крепеж **SMS Flatscreen L Slide** поставляется в комплекте.

| | | | |
|---|---|---|---|
| ○ Ceiling | ○ Heavy weight | ○ Fixed | ○ Variable |
| ○ Wall | | ◉ **Swivel** | ○ UniSlide |
| ◉ **Floor** | ○ Middle weight | ◉ **Tilt** | ○ Hidden |
| ○ Table | ◉ **Light weight** | ○ 3D | ○ Double |
| | | ○ Mobile | |

# SMS Flatscreen FL MST800/1200/1800

**SMS Flatscreen FL MST800/1200/1800** — это стойка для LCD телевизоров весом до 15 кг, которая благодаря наличию колесиков можно передвигать в любое удобное для зрителя место. Возможность выбора дополнительных полок различных цветов позволяет разместить на стойке необходимое оборудование: DVD, ресивер и т.д. Крепления телевизоров на стойке позволяют наклонять их и поворачивать, чтобы это было удобно для просмотра.

| | | | |
|---|---|---|---|
| ○ Ceiling | ○ Heavy weight | ○ Fixed | ○ Variable |
| ○ Wall | | ◉ **Swivel** | ○ UniSlide |
| ◉ **Floor** | ○ Middle weight | ◉ **Tilt** | ○ Hidden |
| ○ Table | ◉ **Light weight** | ○ 3D | ○ Double |
| | | ◉ **Mobile** | |

### SMS FLATSCREEN FL MST800/1200/1800

- Цвет: алюминий/черный
- Максимальная нагрузка: 15 кг
- Глубина: 375 мм
- Высота с колесиками: 900мм /1300 / 1900 мм
- Поворот и наклон: экран можно наклонять на ±25° и поворачивать на ±80°.
- • Размер основания: 750 x 495 мм
- Дополнительно: наклонные и горизонтальные полки (см стр. 39).
- Крепеж **SMS Flatscreen L Slide** поставляется в комплекте.

# Антивандальный всепогодный защитный бокс для мониторов

## SMS Media Cabinet

SMS Media кабинет можно инсталлировать как в помещении, так и на открытом воздухе. Благодаря конструкции, он легко выдерживает акты вандализма и экстремальные погодные условия. При этом предельно прост в инсталляции.

Каркас бокса выполнен из алюминия толщиной 1,5-2мм, с лицевой стороны монитор защищает противоударное ламинированное стекло. Для нормализации воздухообмена в защитный бокс встроен специальный вентилятор. Допустимая температура от -30 ° С до +40 ° С по стандарту IP64. Специальный замок с 9тью тумблерами обеспечивает защиту от вскрытия бокса.

Крепления для мониторов легко регулируются и подходят для большинства мониторов. Защитный бокс отлично подходит для магазинов, отелей, курортов, общественного транспорта.

**ПОТОЛОЧНАЯ**
**вертикальная или горизонтальная**

| | |
|---|---|
| До 32" | 920x620x260 мм |
| 40-42" | 1150x743x260 мм |
| 46" | 1240x792x260 мм |
| 55-57" | 1482x930x260 мм |

**НАСТЕННАЯ**

| | |
|---|---|
| До 32" | 920x620x260 мм |
| 40-42" | 1150x743x260 мм |
| 46" | 1240x792x260 мм |
| 55-57" | 1482x930x260 мм |

**НАПОЛЬНАЯ**
**вертикальная или горизонтальная**

| | |
|---|---|
| До 32" | 920x620x260 мм |
| 40-42" | 1150x743x260 мм |
| 46" | 1240x792x260 мм |
| 55-57" | 1482x930x260 мм |

# Мультиэкранная система для банков, бирж, аэропортов и центров развлечений

## SMS Multi Control

Эта мультиэкранная система предлагает практически неограниченные возможности инсталляции. Можно выбрать количество экранов для установки, способ их размещения и угол, под которым экраны расположены друг к другу.

**SMS MULTI CONTROL**

- Цвет Алюминий/белый
- Максимальная нагрузка: 15 кг/монитор, 60 кг на систему
- Высота стойки 605 мм
- Угол наклона: +-25 градусов
- Размер экрана: 19-26”
- Для VESA 75x75 и 100x100 мм
- Количество мониторов: 2-8 в зависимости от модели

# АКСЕССУАРЫ



## SMS Projector Unislide

| | | | |
|---|---|---|---|
| ○ Ceiling | ○ Heavy weight | ○ Fixed | ○ Variable |
| ○ Wall | ○ Middle weight | ○ Swivel | ◉ **UniSlide** |
| ○ Floor | | ○ Tilt | ○ Hidden |
| ○ Table | ◉ **Light weight** | ○ 3D | ○ Double |
| | | ○ Mobile | |

### SMS PROJECTOR UNISLIDE

- Цвет: черный или серебристый.
- Максимальная нагрузка: 12 кг.
- Вес: 1 кг
- Проектор можно поворачивать на 360° и наклонять на 25° (при установке на кронштейне).

SMS Projector Unislide благодаря регулируемому механизму крепления, напоминающему кисть руки, совместим с большинством проекторов разных производителей. Добиться же оптимальной сбалансированности проектора возможно при помощи простых регулировок положения по горизонтали и по вертикали. Крепление проектора осуществляется при помощи болтов к его днищу.

## SMS Flatscreen H2 Unislide

## SMS Flatscreen H Unislide

### SMS FLATSCREEN H2 / H UNISLIDE

- Цвет: черный или серебристый
- Максимальная нагрузка: 50 кг.
- Вес: 8 / 7 кг
- Максимальный размер расположения отверстий экрана: 800 мм (Ш) и 500 м (В).
- Размер отверстий с резьбой: M4, M5, M6, M8.
- Стандарт VESA: 200x100 / 200x200 / 400x200 / 400x400 / 600x200 / 600x400 / 800x400 мм

| | | | |
|---|---|---|---|
| ○ Ceiling | ◉ **Heavy weight** | ○ Fixed | ○ Variable |
| ○ Wall | ○ Middle weight | ○ Swivel | ◉ **UniSlide** |
| ○ Floor | | ○ Tilt | ○ Hidden |
| ○ Table | ○ Light weight | ○ 3D | ○ Double |
| | | ○ Mobile | |

SMS Flatscreen H2 Unislide

SMS Flatscreen H Unislide

Промежуточная деталь между Вашей панелью и любой моделью плазменного крепежа SMS. Панель легко устанавливается на любой крепеж SMS. Универсальный крепеж под ходит почти для любых плазменных панелей весом до 50 кг.

## SMS X H+ Unislide

Тонкий универсальный крепеж из алюминия с высоким качеством отделки и резиновым покрытием, скрывающим все винты. Подходит для экранов размером 60–80". Дополнительно доступна мягкая поворотная система для телевизора.

**SMS FLATSCREEN M UNISLIDE**

- Цвет: серебристый
- Максимальная нагрузка: 100 кг
- Вес: 6 кг
- Максимальный размер расположения отверстий экрана: 1200 x 700 мм

| | | | |
|---|---|---|---|
| ○ Ceiling | ◉ **Heavy weight** | ○ Fixed | ○ Variable |
| ○ Wall | ○ Middle weight | ○ Swivel | ◉ **UniSlide** |
| ○ Floor | | ○ Tilt | ○ Hidden |
| ○ Table | ○ Light weight | ○ 3D | ○ Double |
| | | ○ Mobile | |

## SMS Flatscreen M Unislide

**SMS Flatscreen M Unislide** является незаменимым элементом крепежа плоскопанельного телевизора средних габаритов. Данный аксессуар рассчитан на панели массой до 30 кг. Среди достоинств модели стоит отметить высокую надежность конструкции и совместимость с большинством крепежей SMS для дисплеев средних размеров.

**SMS FLATSCREEN M UNISLIDE**

- Цвет: серебристый
- Максимальная нагрузка: 30 кг
- Вес: 3 кг
- Стандарт VESA: 75x75 / 100x100 / 200x100 / 200x200 / 400x200 мм
- Максимальный размер расположения отверстий экрана (ШхВ): 420x330 мм

| | | | |
|---|---|---|---|
| ○ Ceiling | ○ Heavy weight | ○ Fixed | ○ Variable |
| ○ Wall | ◉ **Middle weight** | ○ Swivel | ◉ **UniSlide** |
| ○ Floor | | ○ Tilt | ○ Hidden |
| ○ Table | ○ Light weight | ○ 3D | ○ Double |
| | | ○ Mobile | |

## SMS ConeAdaptor

**SMS ConeAdaptor** понадобится вам для соединения с основным крепежом при использовании SMS Flatscreen H Unislide. Может быть использована для вертикального крепления панели.

## SMS Wallplate 3D M

Стеновая пластина для предварительного укрепления стены в месте монтажа крепления. Может быть использована с SMS Flatscreen WM 3D.

## SMS ColumnRing

Декоративный кожух **ColumnRing** подходит для потолочных крепежей SMS Projector CL V с небольшой штангой.

## SMS CoverPlate

Декоративный кожух Cover Plate подходит для потолочных крепежей SMS Projector CL V с большой штангой.

## SMS IR Remote Control

**ДЛЯ МОДЕЛЕЙ:**

SMS Flatscreen X FH MD
SMS Flatscreen X FH Triangle

## SMS Cable Management

**Система SMS cable managemen**t позволяет скрывать кабели. Внешний кожух, закрывающий желоб, выполнен из алюминия. Это поможет эффективно прятать кабели не только на стенах, но и на потолке. В стандартный комплект поставки входит один угловой элемент, один соединитель, один декоративный «уголок» и две заглушки. Желоб для провода может быть проложен с учетом изгибов и углов. Стандартная длина профилей системы **SMS Cable Management** – 500 и 1000 мм.

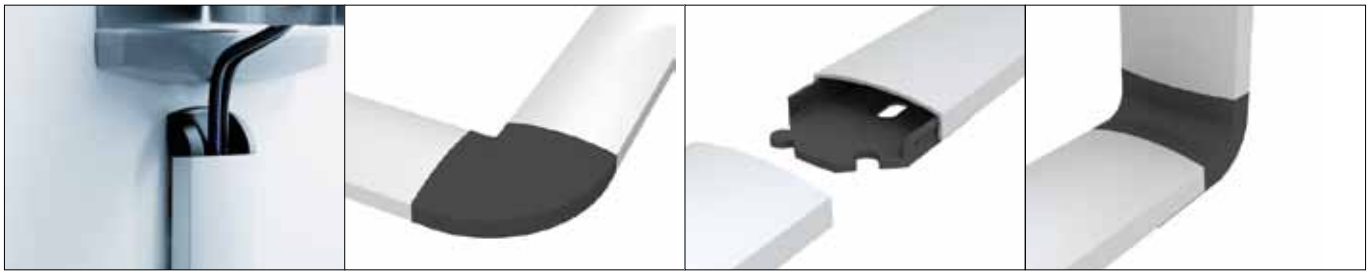

## SMS Clamp

Зажим **SMS Clamp** предназначен для установки крепежей SMS на вертикальной или горизонтальной штанге. Рекомендован для мониторов и проекторов весом до 15 кг.

**SMS CLAMP**

- Цвет: черный/серебристый.
- Максимальная нагрузка: 15 кг.
- Может поворачиваться на 360°.

**ПРЕДНАЗНАЧЕН ДЛЯ МОДЕЛЕЙ:**

SMS Flatscreen CL ST400/800/1200/1800
SMS Flatscreen CL V300-350
SMS Flatscreen CL V500-750
SMS Flatscreen CL V650-900
SMS Flatscreen CL V850-1100
SMS Flatscreen CL V1050-1300

SMS Projector CL V300-350
SMS Projector CL V500-750
SMS Projector CL V650-900
SMS Projector CL V850-1100
SMS Projector CL V1050-1300

## Camera & Codec Units

Специальные полки для установки видеокамер и других специфических компонентов. Регулировка полок весьма проста – механизм крепления с мягким ходом позволяет передвигать их по всей длине штанги. Подходят для моделей: SMS Flatscreen FH MFD, SMS Flatscreen FM MFD и SMS Flatscreen серии H.

## SMS Secret WallSwitch

Настенный переключатель для SMS Secret.

## Тройник SMS X

**ДЛЯ МОДЕЛЕЙ:**

SMS Flatscreen X WFH Video Conference
SMS Flatscreen X FH MD
SMS Flatscreen X FH Triangle
SMS Flatscreen X WFM Video Conference

## SMS Flatscreen M ST kit

**SMS FLATSCREEN M ST KIT**

- Цвет: серебристый
- Максимальная нагрузка: 30 кг.
- Экран можно поворачивать на ±35° и наклонять на +12°/- 3° (в зависимости от размера экрана).
- Универсальный крепеж SMS Flatscreen M Unislide поставляется в комплекте (см стр. 39).

Если вы хотите установить еще один экран на свой кронштейн, вам понадобятся дополнительные узлы для поворота и наклона каждого дополнительного экрана: **SMS Flatscreen M ST kit** или **SMS Flatscreen L ST kit**. Они также позволят поворачивать и наклонять ваш экран.

## SMS Flatscreen L ST kit

**SMS FLATSCREEN L ST KIT**

- Цвет: серебристый
- Максимальная нагрузка: 15 кг.
- Экран можно поворачивать на ±30° и наклонять на ±25° (в зависимости от размера экрана).
- Пластина VESA 75x75 / 100x100 мм входит в комплект.

SMS Flatscreen M ST kit

SMS Flatscreen L ST kit

## Полки SMS X

Полки, специально разработанные для крепежей серии «X». На них можно разместить DVD-проигрыватель, ноутбук или консоль. Полки изготовлены из цельной плиты МДФ и выполнены в трех цветовых вариантах: белый, бук или орех. Максимальная нагрузка: 20 кг

**ДЛЯ МОДЕЛЕЙ:**

SMS Flatscreen X WFH S1955
SMS Flatscreen X WH S605/1105/1455
SMS Flatscreen X FH 1105/1455/1955
SMS Flatscreen X FH M1105/1455/1955
SMS Flatscreen X CH S 605/1105/1455/1955
SMS Flatscreen X CH SD 605/1105/1455/1955
SMS Flatscreen X WFH Video Conference
SMS Flatscreen X FM Video Conference
SMS Flatscreen X FH MD
SMS Flatscreen X FH Triangle
SMS Flatscreen X WFM Video Conference
SMS Flatscreen X FH Video Conference
SMS Flatscreen X WM Video Conference

## SMS X Media Box

Ящик скроет любое AV-оборудования от посторонних глаз. Подходит для напольных и настенных крепежей серии «X». Отверстие на задней панели ящика позволит аккуратно разместить кабели. Высота размещения ящика легко регулируется. Три цветовых варианта: белый, бук или орех. Максимальная нагрузка: 20 кг

**ДЛЯ МОДЕЛЕЙ:**

SMS Flatscreen X WFH S1955
SMS Flatscreen X WH S605/1105/1455
SMS Flatscreen X FH 1105/1455/1955
SMS Flatscreen X FH M1105/1455/1955
SMS Flatscreen X CH S 605/1105/1455/1955
SMS Flatscreen X CH SD 605/1105/1455/1955
SMS Flatscreen X WFH Video Conference
SMS Flatscreen X FM Video Conference
SMS Flatscreen X FH MD
SMS Flatscreen X FH Triangle
SMS Flatscreen X WFM Video Conference
SMS Flatscreen X FH Video Conference
SMS Flatscreen X WM Video Conference

## Полка SMS X Conference Camera

**ДЛЯ МОДЕЛЕЙ:**

SMS Flatscreen X WFH Video Conference
SMS Flatscreen X FM Video Conference
SMS Flatscreen X WFM Video Conference
SMS Flatscreen X FH Video Conference
SMS Flatscreen X WM Video Conference

## Полка SMS X Conference Codec

**ДЛЯ МОДЕЛЕЙ:**

SMS Flatscreen X WFH Video Conference
SMS Flatscreen X FM Video Conference
SMS Flatscreen X WFM Video Conference
SMS Flatscreen X FH Video Conference
SMS Flatscreen X WM Video Conference

## Shelves H

Идеальные полки для любого оборудования, которое вам понадобится для работы с большим экраном или проектором. Полки изготавливаются из цельной плиты МДФ или органического стекла и бывают различных цветов: прозрачного, серого, черного, цвета древесины березы или бука. Максимальная нагрузка: 12 кг.

**ПРЕДНАЗНАЧЕНЫ ДЛЯ МОДЕЛЕЙ:**

SMS Flatscreen CFH ST3000
SMS Flatscreen WH ST1150
SMS Flatscreen WFH ST2000
SMS Flatscreen FH F1150
SMS Flatscreen FH F1450
SMS Flatscreen FH F2000
SMS Flatscreen FH MF1150
SMS Flatscreen FH MF1450
SMS Flatscreen FH MF2000
SMS Flatscreen FH MFD
SMS Flatscreen FM MFD

SMS Projector Stand-up FM M1
SMS Projector Stand-up FM M2

## Shelves M/L

## Angeled Shelves M/L

Горизонтальные полки, которые идеально подходят для ресивера, DVD и т.п. Полки Angeled Shelves M/L устанавливаются под наклоном в 45° и идеально подходят для размещения любой информации, которую вы захотите представить рядом с экраном. Полки изготавливаются из цельной плиты МДФ или органического стекла и бывают различных цветов: прозрачного, серого, черного, цвета древесины березы или бука. Максимальная нагрузка: 12 кг.

**ПРЕДНАЗНАЧЕНЫ ДЛЯ МОДЕЛЕЙ:**

SMS Flatscreen WM ST800
SMS Flatscreen WM ST1200
SMS Flatscreen WM ST1800
SMS Flatscreen CM ST400
SMS Flatscreen CM ST800
SMS Flatscreen CM ST1200
SMS Flatscreen CM ST1800
SMS Flatscreen FM ST800
SMS Flatscreen FM ST1200
SMS Flatscreen WL ST800
SMS Flatscreen WL ST1200
SMS Flatscreen WL ST1800
SMS Flatscreen CL ST400
SMS Flatscreen CL ST800
SMS Flatscreen CL ST1200
SMS Flatscreen CL ST1800
SMS Flatscreen FL ST800
SMS Flatscreen FL ST1200

## Base Shelves H

## Conference Base Shelves H

Это прочная полка, на которой имеется много места для любого оборудования, которое вам понадобится переместить вместе с мобильной стойкой. Такие полки изготавливаются из цельной плиты МДФ и бывают различных цветов: черного, серого, цвета древесины березы или бука. Размер (Ш x Г): 957 x 647 мм.

**ПРЕДНАЗНАЧЕНЫ ДЛЯ МОДЕЛЕЙ:**

**Base Shelves H:**
SMS Flatscreen FH M600
SMS Flatscreen FH M1150
SMS Flatscreen FH M1450
SMS Flatscreen FH M2000

**Conference Base Shelves H:**
SMS Flatscreen FH MFD

## 3D Arm L

Дополнительный 3D-рычаг, расшияющий возможности установки легких экранов. Максимальная нагрузка 15 кг. Цвет: алюминий/черный или алюминий/серебристый.

**ПРЕДНАЗНАЧЕН ДЛЯ МОДЕЛЕЙ:**

SMS Flatscreen WL ST800
SMS Flatscreen WL ST1200
SMS Flatscreen WL ST1800
SMS Flatscreen CL ST400
SMS Flatscreen CL ST800
SMS Flatscreen CL ST1200
SMS Flatscreen CL ST1800
SMS Flatscreen TL ST400

SMART MEDIA SOLUTIONS

## ЧЕРТЕЖИ


SMS Projector X CL F Mini . . . . . II
SMS Projector CLV . . . . . II
SMS Projector X CL F . . . . . II
SMS Projector CLF . . . . . III
SMS Projector WL ShortThrow . . . . . III
SMS Projector Short Throw Mobile Motorized. . . . . IV
SMS Projector CLH Secret . . . . . IV
SMS Projector WLV . . . . . V
SMS Projector Stand-Up FL M1. . . . . V
SMS Projector WLF . . . . . V
SMS Projector Stand-Up FL M2 . . . . . V
SMS Flatscreen WH 3D . . . . . VI
Func Verty . . . . . VI
SMS Flatscreen WH ST1150 . . . . . VI
SMS Flatscreen X WH S . . . . . VII
Func Flatscreen WH T . . . . . VII
Func Flatscreen WH F . . . . . VII
Func Bracky XL . . . . . VIII
SMS Flatscreen CH ST600/1150/1450/2000 . . . . . VIII
Func Bracky . . . . . IX
SMS Flatscreen X WFH Conference . . . . . IX
SMS Flatscreen X WFM Conference . . . . . IX
SMS Flatscreen CH STD600/1150/1450/2000 . . . . . X
Func Flatscreen CH VST2 . . . . . X
SMS Flatscreen X CH S / Flatscreen X CH SD . . . . . XI
Func Flatscreen CH VSTD2. . . . . XI
SMS Flatscreen X WM Conference . . . . . XI
SMS Flatscreen FH T1150/1450/2000. . . . . XI
SMS Flatscreen X FH Conference Motorized . . . . . XII
SMS Flatscreen X FH MD . . . . . XII
SMS Flatscreen X FH MD Motorized. . . . . XII
SMS Flatscreen FH MT1150/1450/2000 . . . . . XIII
SMS Flatscreen X FH. . . . . XIII
SMS Flatscreen FH MT1150/1450/2000 . . . . . XIII
SMS Flatscreen X FH M. . . . . XIII
SMS Flatscreen X FH Conference . . . . . XIV
SMS Flatscreen FH MT600 . . . . . XIV
SMS Flatscreen FH MFD . . . . . XIV
SMS Flatscreen X FH Triangle. . . . . XV
SMS Flatscreen X FH Triangle Motorized . . . . . XV
SMS Flatscreen CFH ST3000. . . . . XVI
SMS Flatscreen CM ST400/800/1200/1800 . . . . . XVI
SMS Flatscreen WFH ST2000 . . . . . XVI
SMS Flatscreen WM 3D. . . . . XVI
SMS Flatscreen WM ST800/1200/1800. . . . . XVII
Func Flatscreen WM T. . . . . XVII
Func Flatscreen WM ST . . . . . XVII
SMS Flatscreen FM ST800/1200/1800 . . . . . XVII
SMS Flatscreen FM MFD. . . . . XVIII
SMS Flatscreen FM MST800/1200/1800 . . . . . XVIII
SMS Flatscreen PolyTech . . . . . XVIII
SMS Flatscreen X FM Conference . . . . . XVIII
SMS Flatscreen X FM Conference Motorized . . . . . XIX
SMS Flatscreen WL 3D . . . . . XIX
SMS Flatscreen CL FST . . . . . XX
SMS Flatscreen CL VST . . . . . XX
SMS Flatscreen FL ST800/1200/1800. . . . . XX
SMS Flatscreen WL ST . . . . . XX
Func Flatscreen WL ST . . . . . XXI
SMS Flatscreen WL ST 800/1200/1800. . . . . XXI
Func Flatscreen WL F . . . . . XXI
SMS Flatscreen CL ST400/800/1200/1800 . . . . . XXI
SMS Flatscreen H UNISLIDE. . . . . XXII
SMS Flatscreen H2 UNISLIDE. . . . . XXII
SMS Projector Unislide . . . . . XXIII
SMS Flatscreen M Unislide . . . . . XXIII
SMS Flatscreen L Slide . . . . . XXIII
SMS Flatscreen L ST kit . . . . . XXIV
Shelves H . . . . . XXIV
Base Shelves H . . . . . XXIV
Shelves M/L. . . . . XXIV
3D Arm L . . . . . XXIV
SMS Flatscreen M ST kit . . . . . XXIV
Angeled Shelves M/L . . . . . XXIV

SMART MEDIA SOLUTIONS

## SMS PROJECTOR X CL F MINI

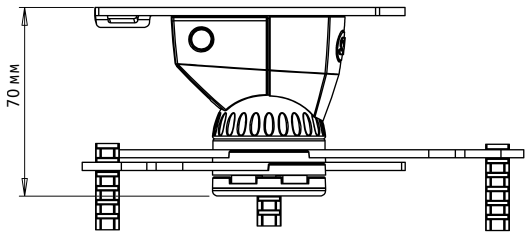


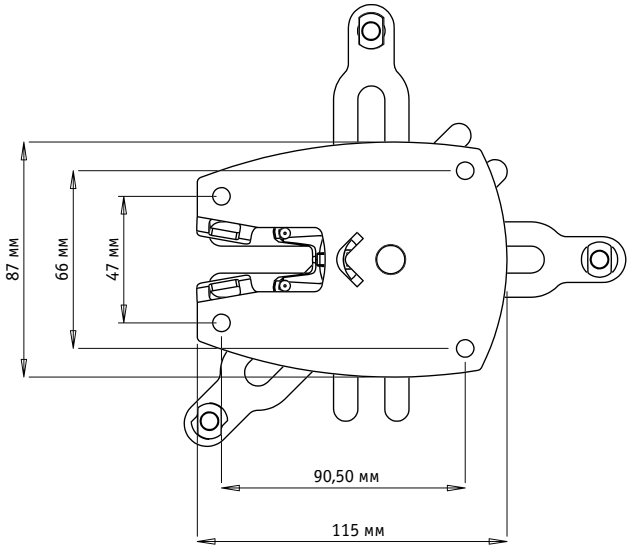


## SMS PROJECTOR X CL F

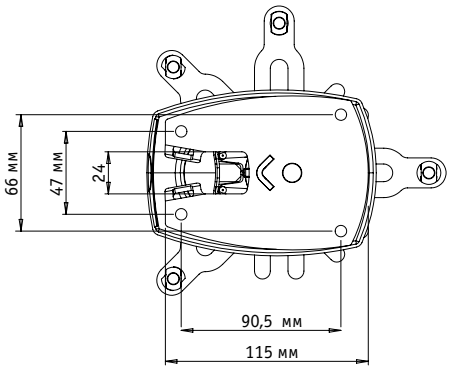


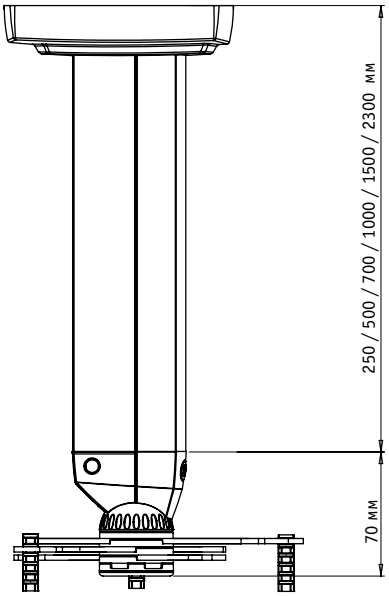


## SMS PROJECTOR CLV

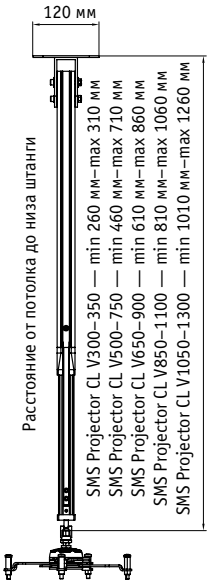


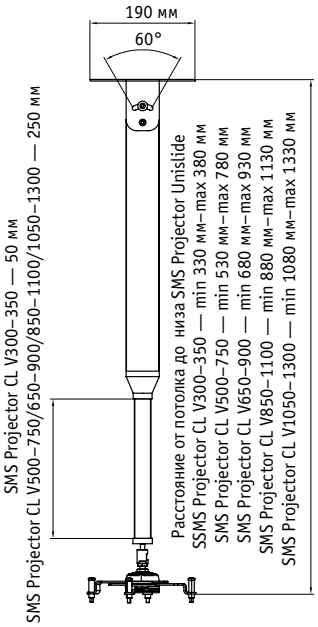

## SMS PROJECTOR CLF

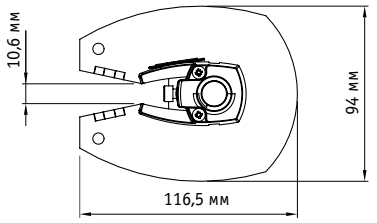


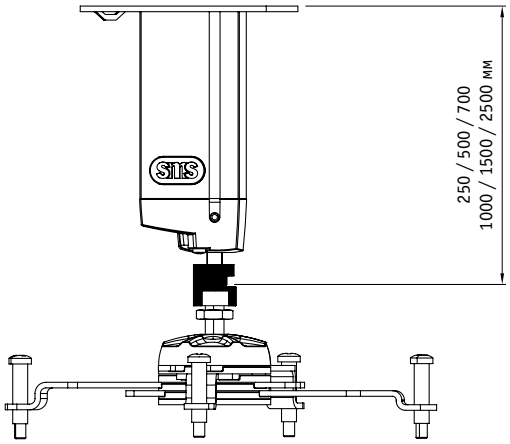


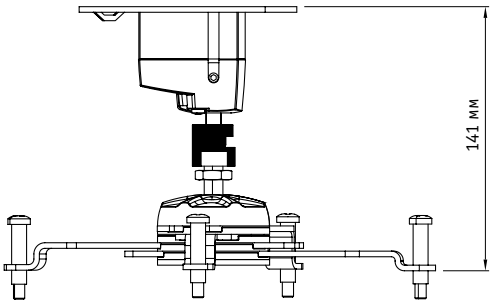


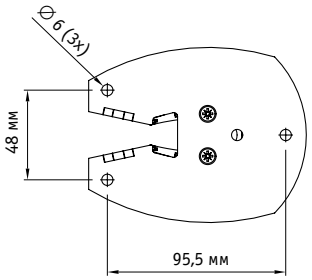


Потолочная пластина для
SMS Projector CL F75

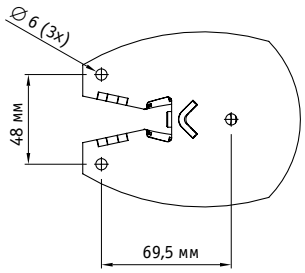


Потолочная пластина для
SMS Projector CL F250/500/700/1000/1500/2300

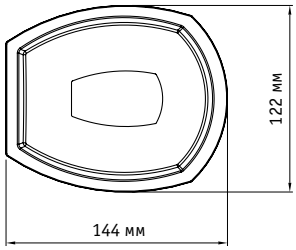


Пластиковая потолочная крышка

## SMS PROJECTOR WL SHORTTHROW

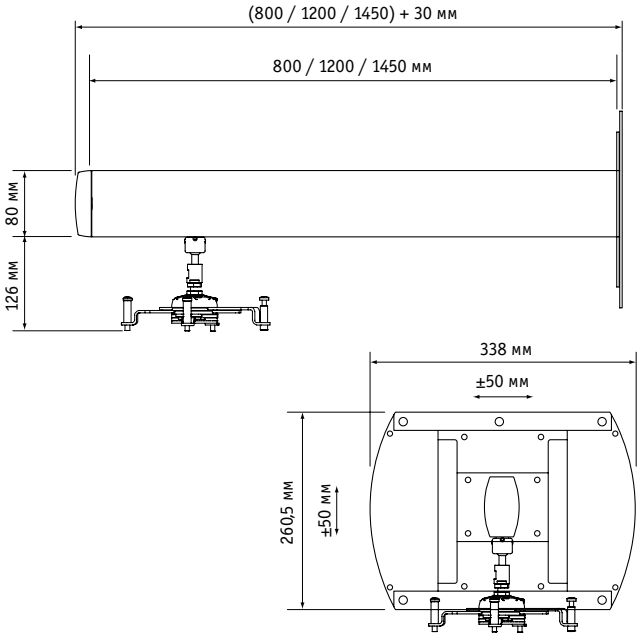

## SMS PROJECTOR SHORT THROW MOBILE MOTORIZED

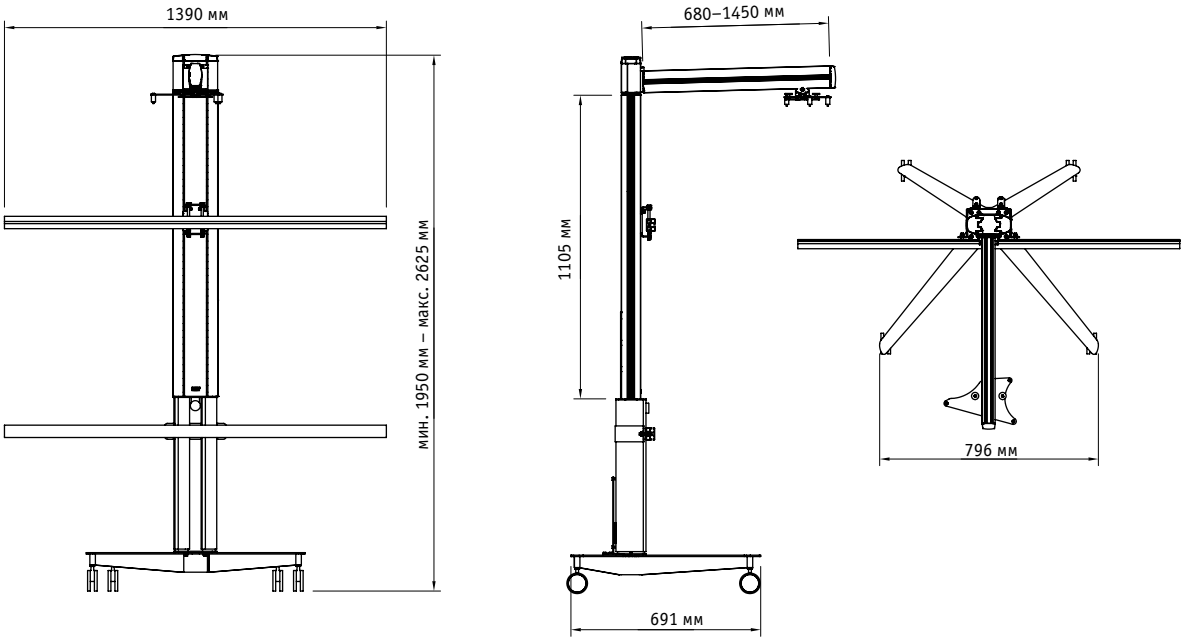


## SMS PROJECTOR CLH SECRET

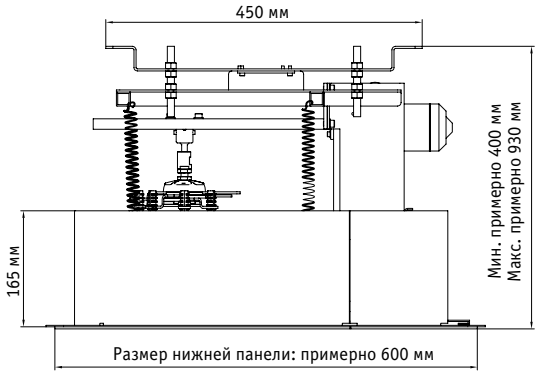


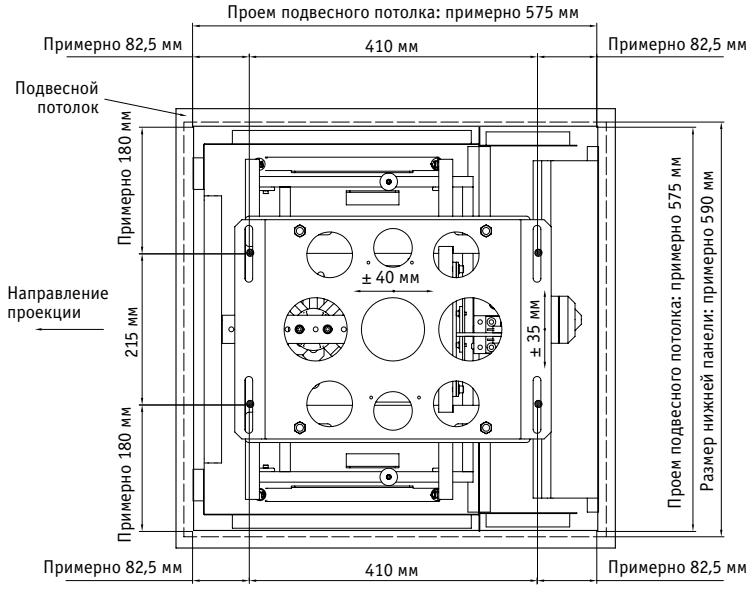

## SMS PROJECTOR WLV

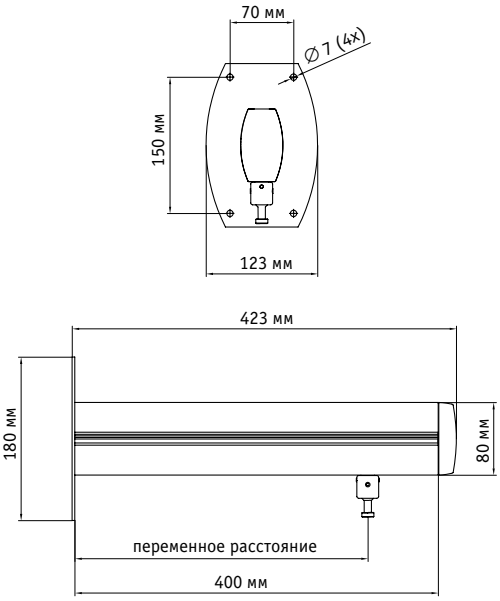


## SMS PROJECTOR WLF

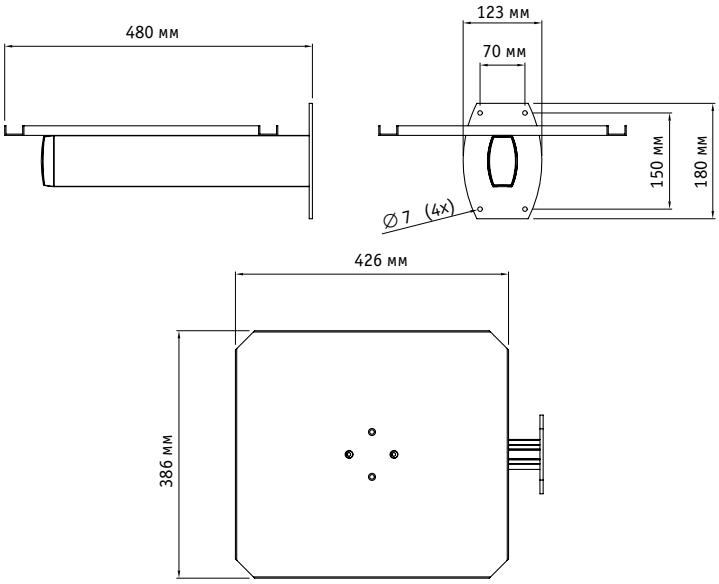


## SMS PROJECTOR STAND-UP FL M1

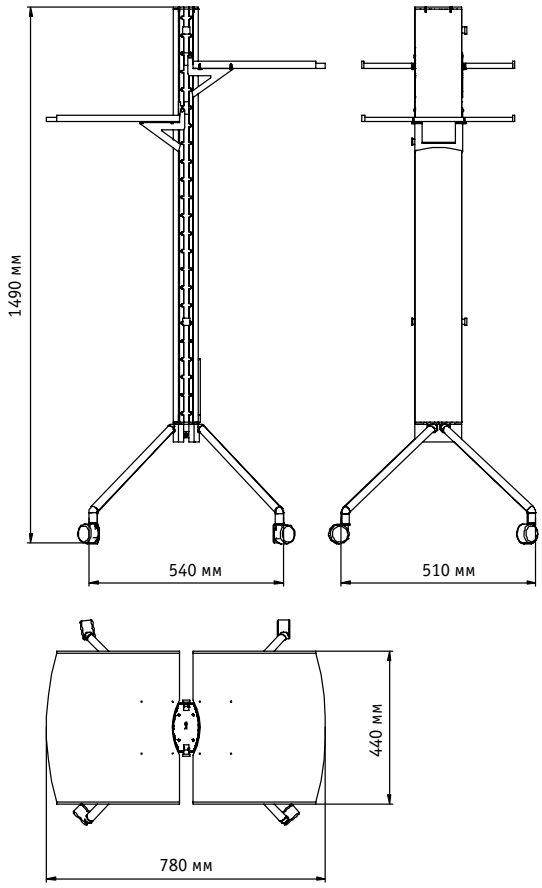


## SMS PROJECTOR STAND-UP FL M2

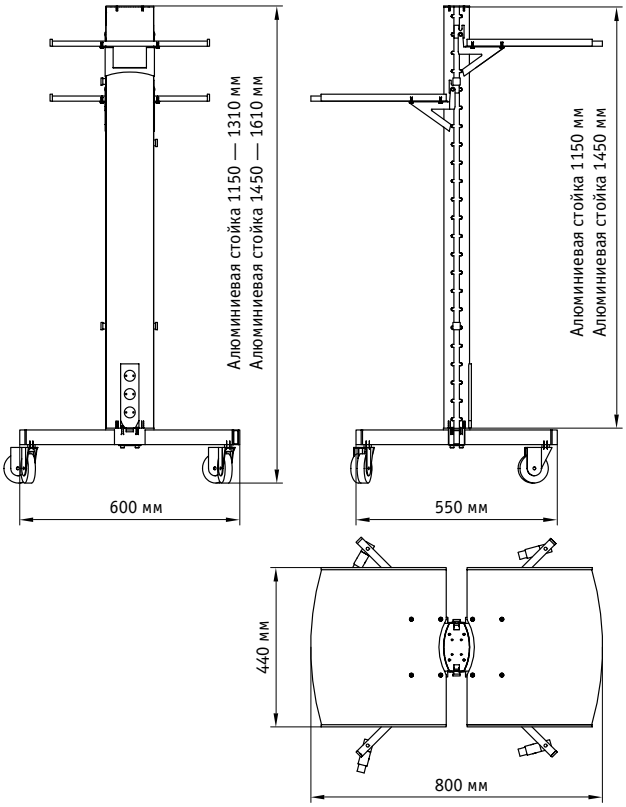

SMART MEDIA SOLUTIONS

## SMS FLATSCREEN WH 3D

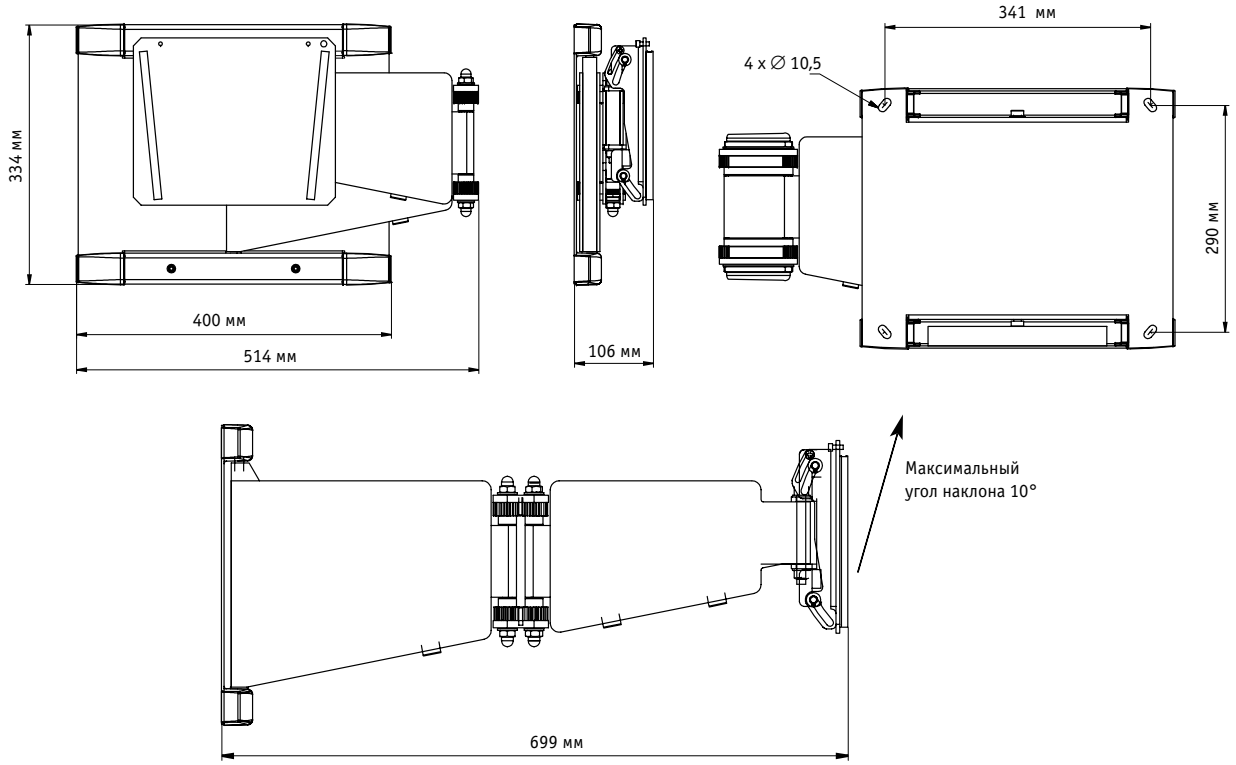


## FUNC VERTY

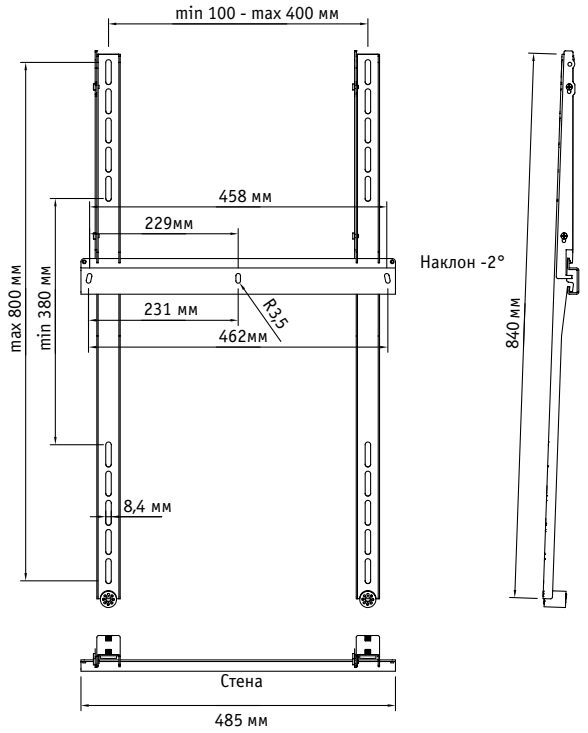


## SMS FLATSCREEN WH ST1150

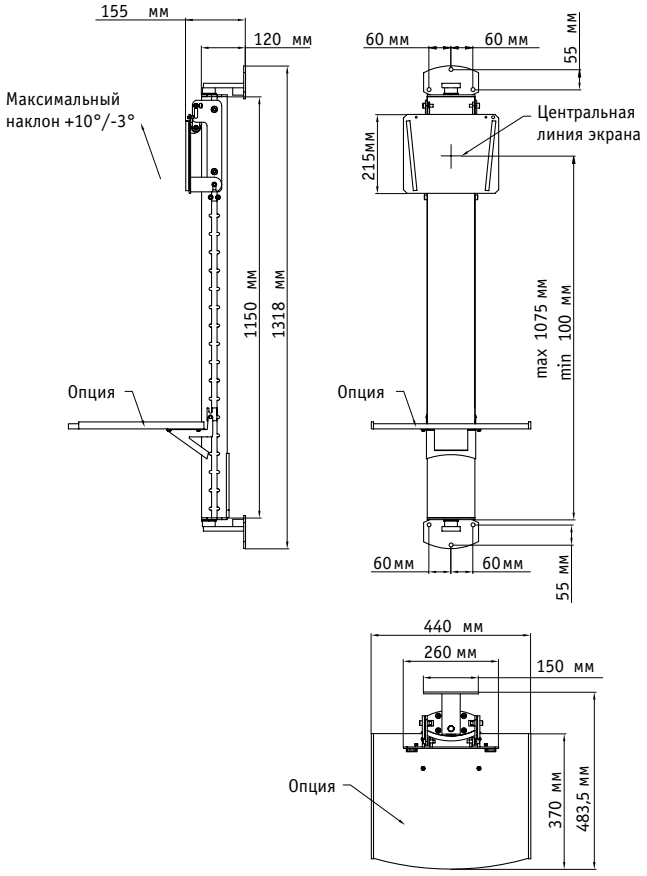

## SMS FLATSCREEN X WH S

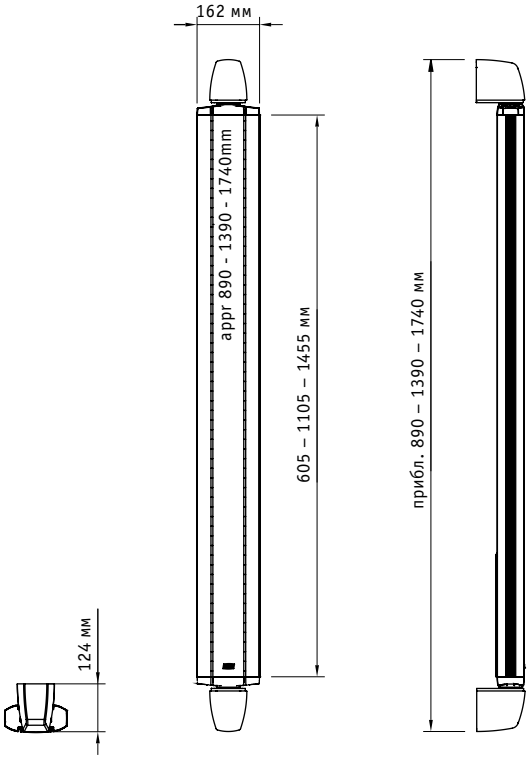


## FUNC FLATSCREEN WH F

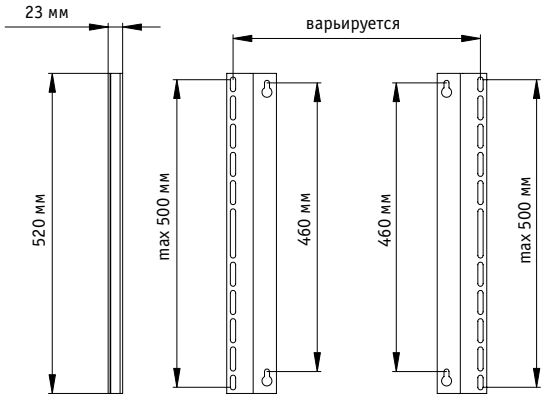


## FUNC FLATSCREEN WH T

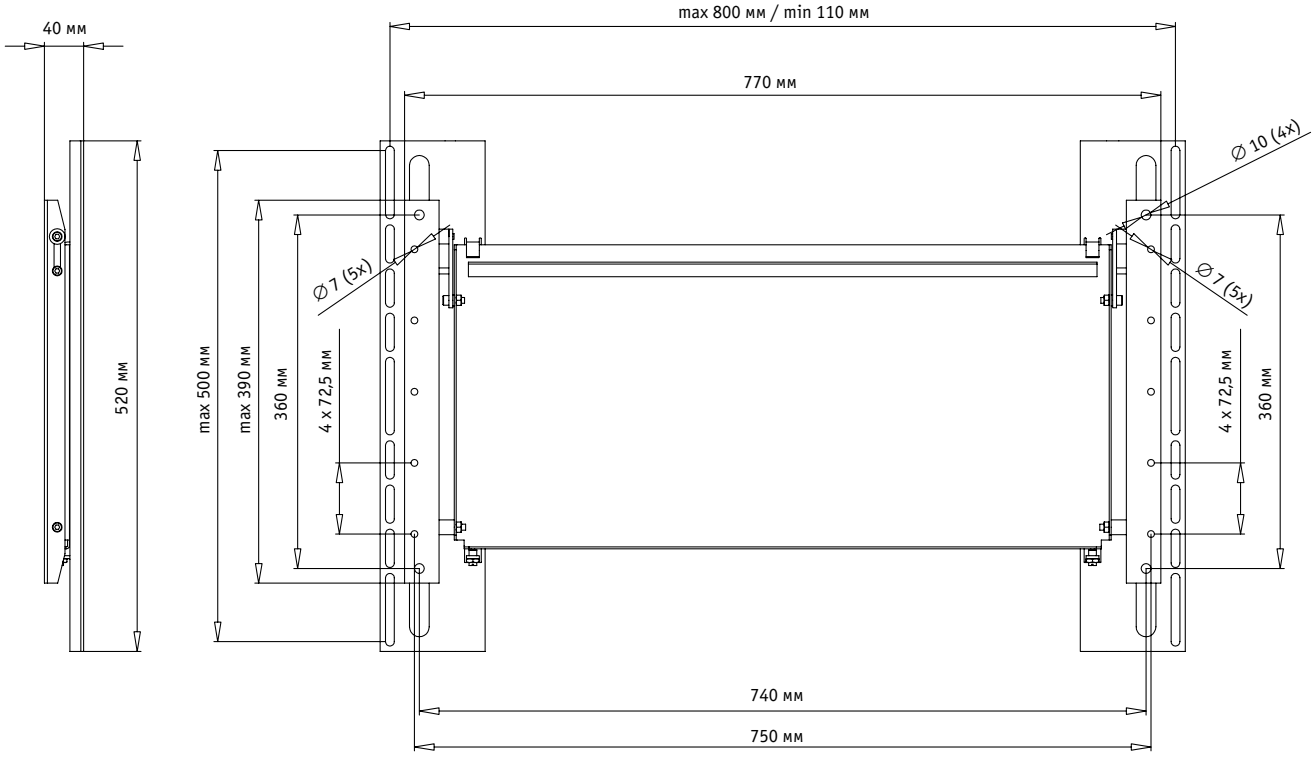

SMART MEDIA SOLUTIONS

## FUNC BRACKY XL

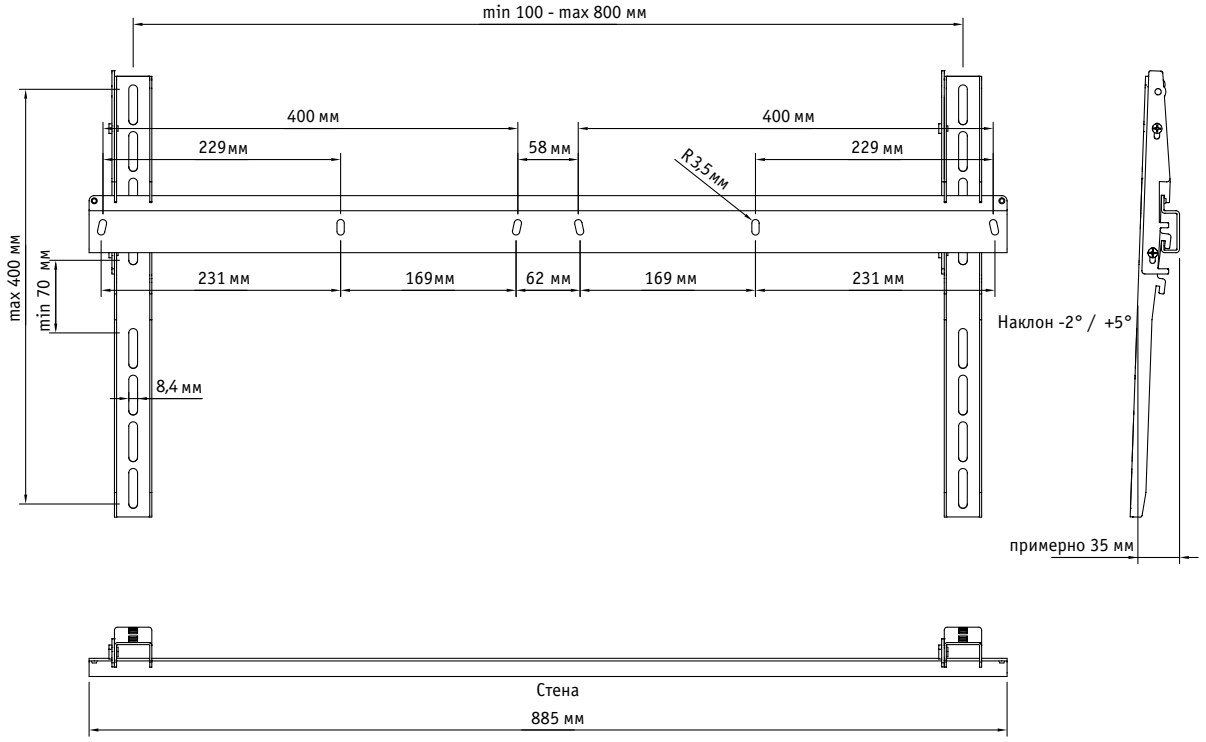


## SMS FLATSCREEN CH ST600/1150/1450/2000

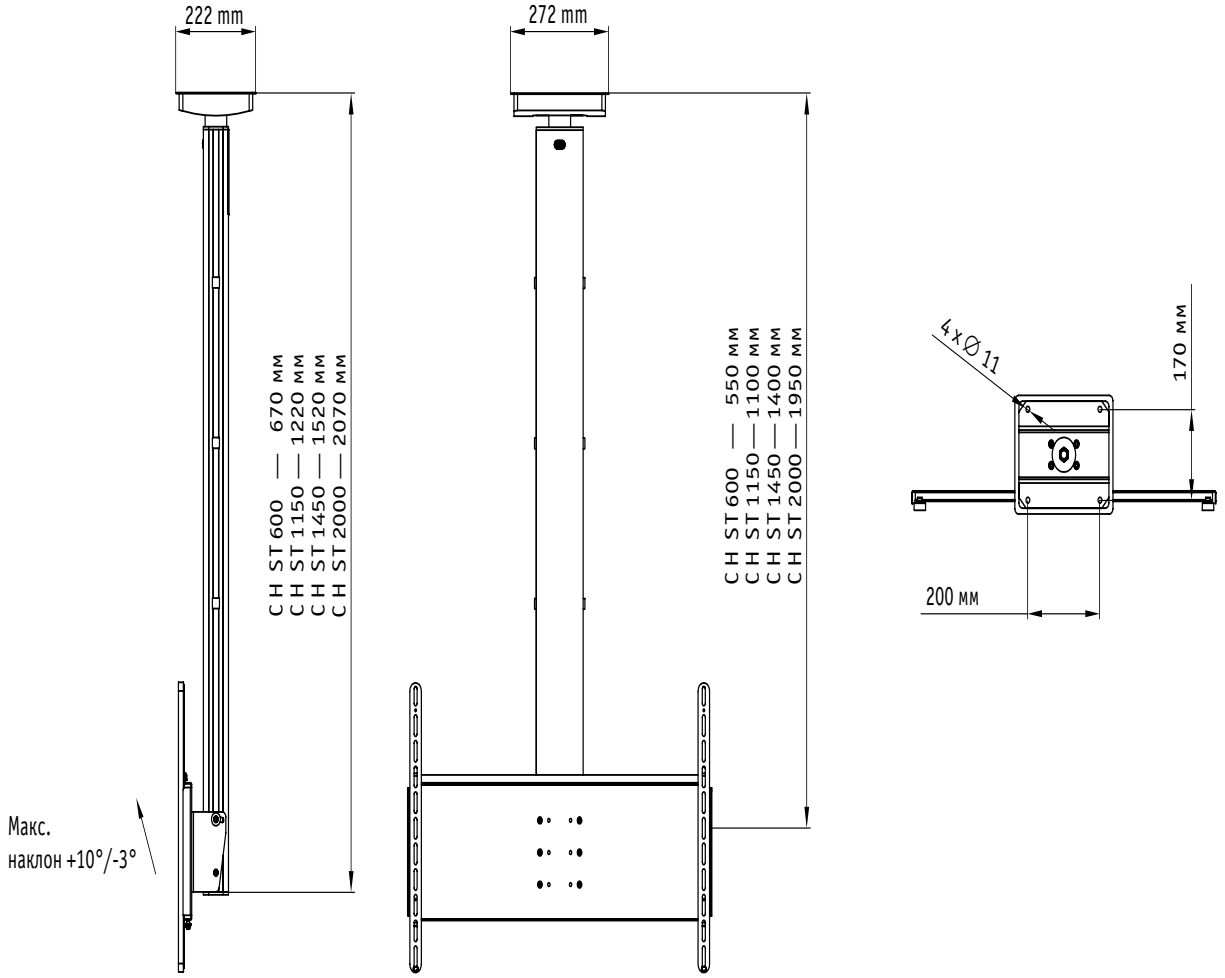

## FUNC BRACKY

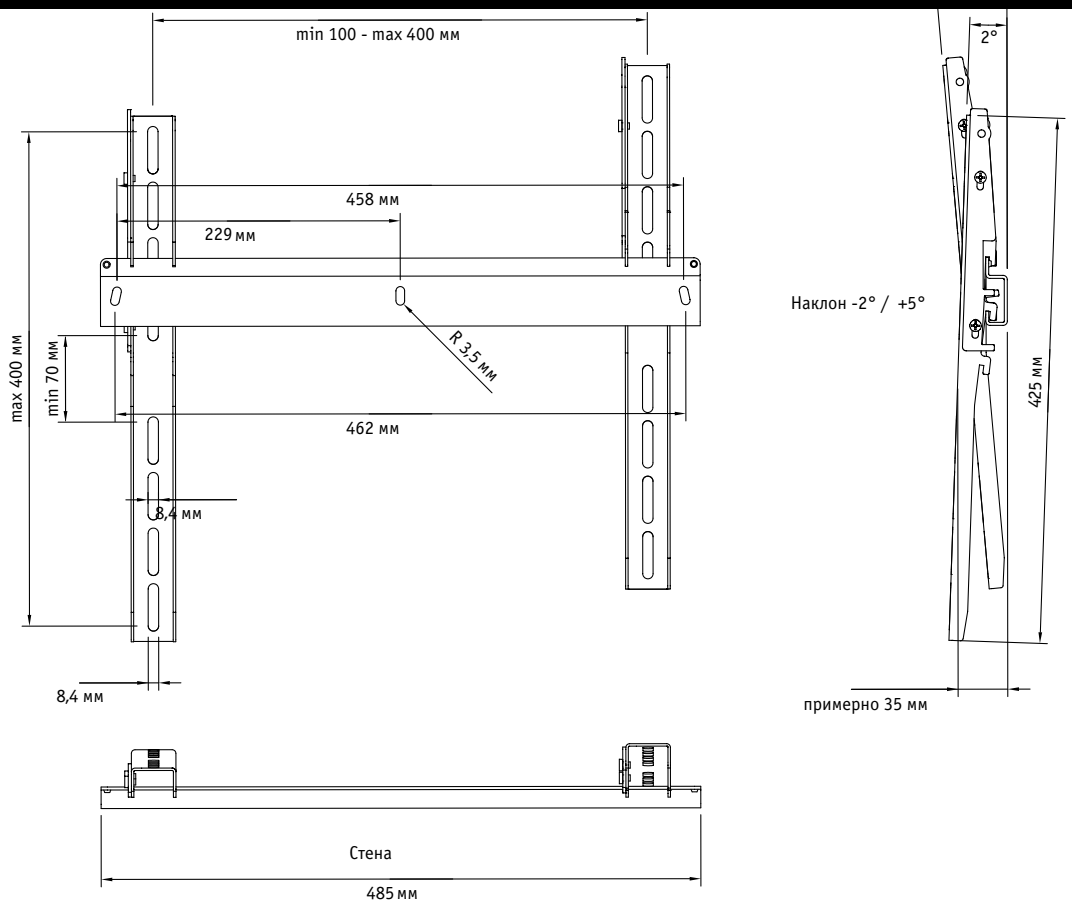


## SMS FLATSCREEN X WFH CONFERENCE

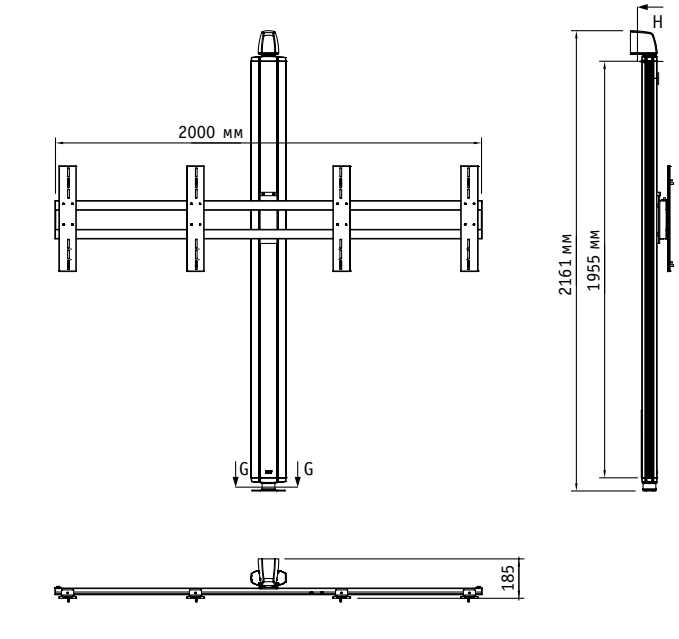


## SMS FLATSCREEN X WFM CONFERENCE

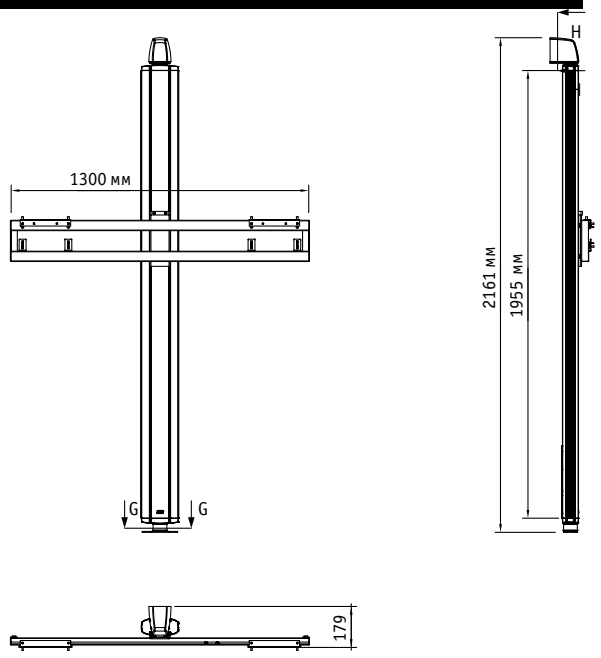

SMART MEDIA SOLUTIONS

## SMS FLATSCREEN CH STD600/1150/1450/2000

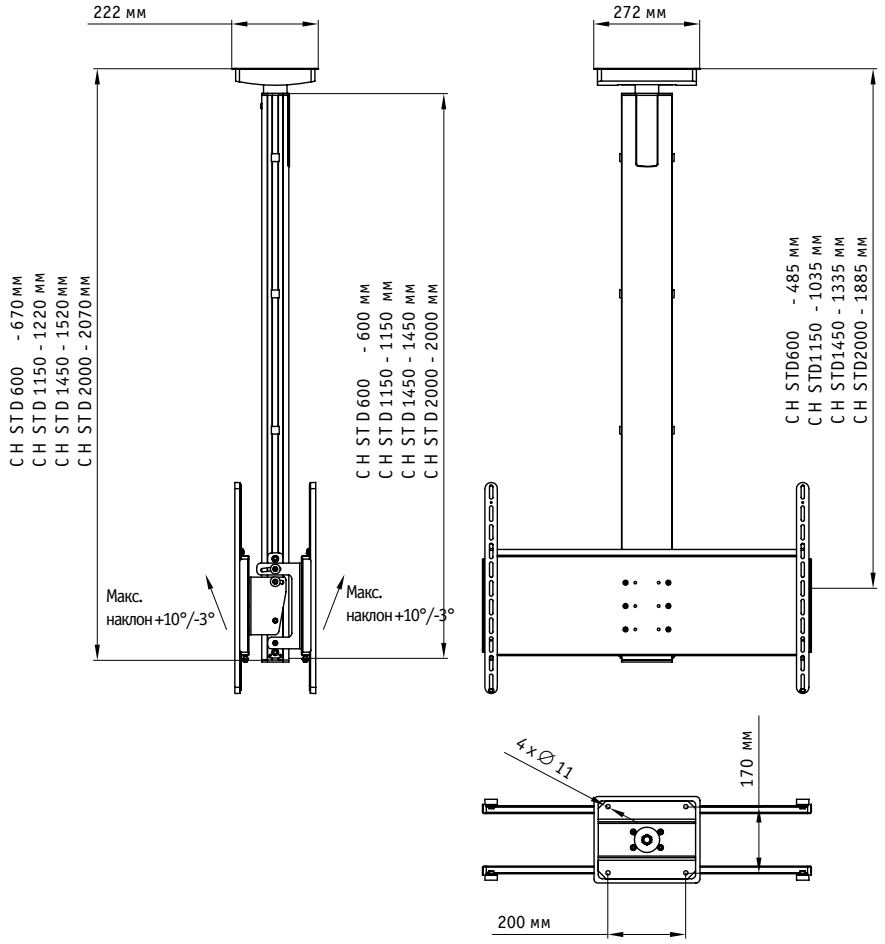


## FUNC FLATSCREEN CH VST2

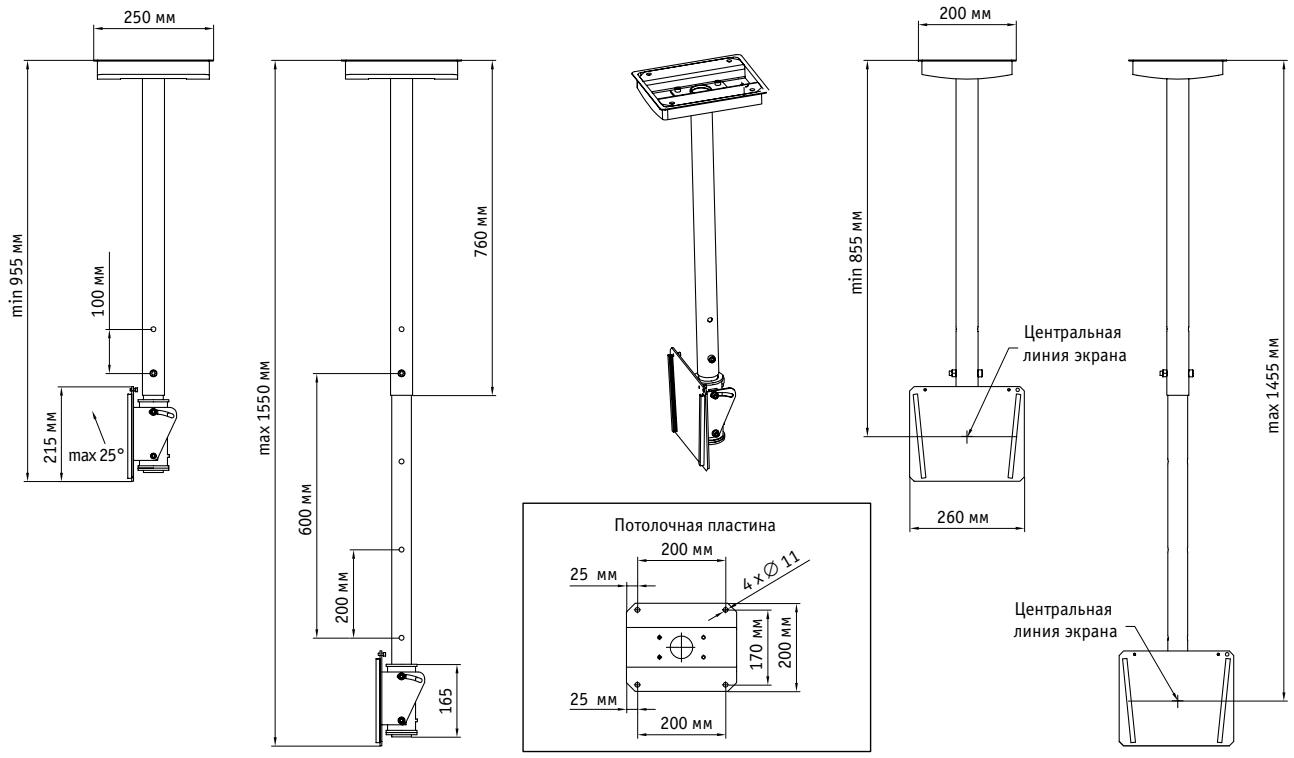

## SMS FLATSCREEN X CH S / FLATSCREEN X CH SD

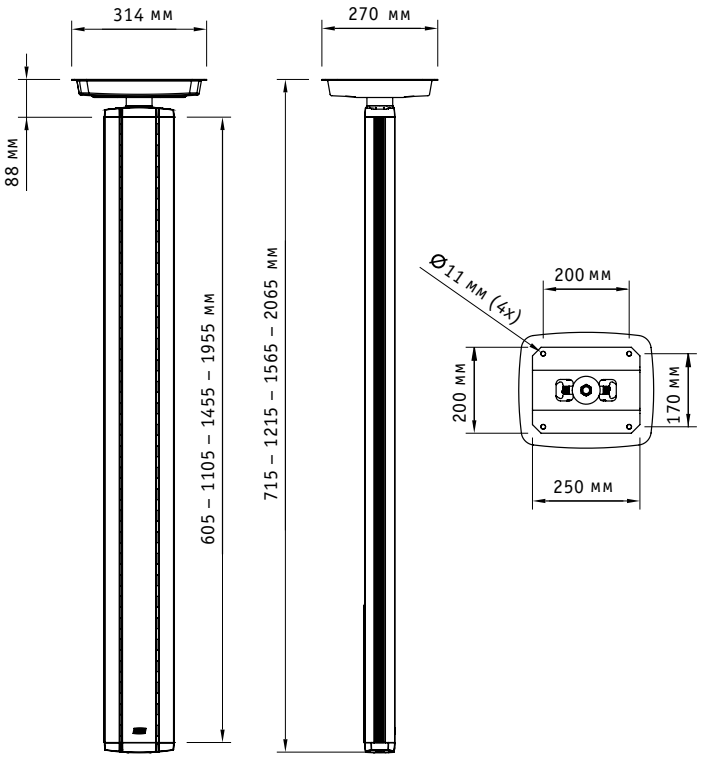


## SMS FLATSCREEN X WM CONFERENCE

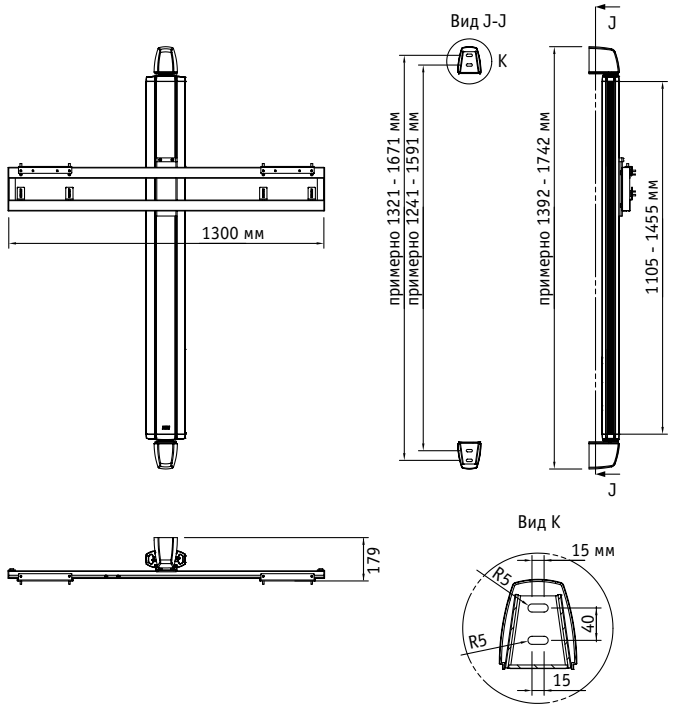


## FUNC FLATSCREEN CH VSTD2

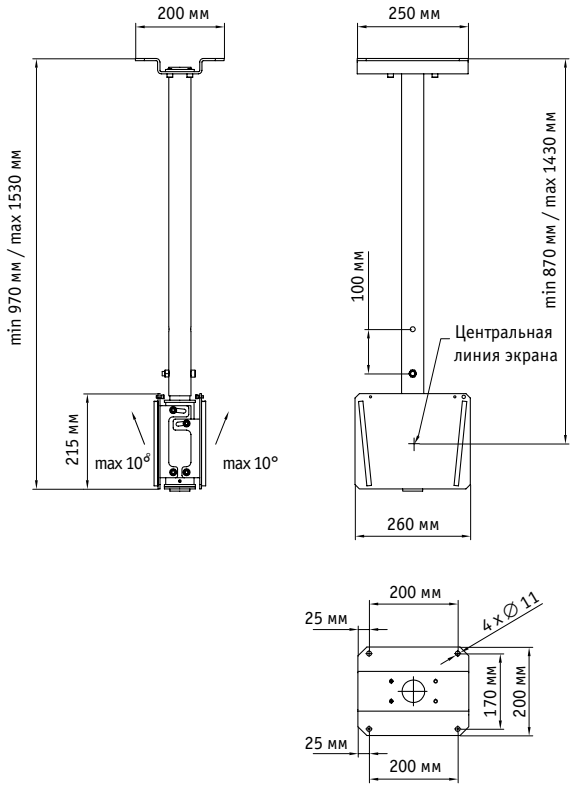


## SMS FLATSCREEN FH T1150/1450/2000

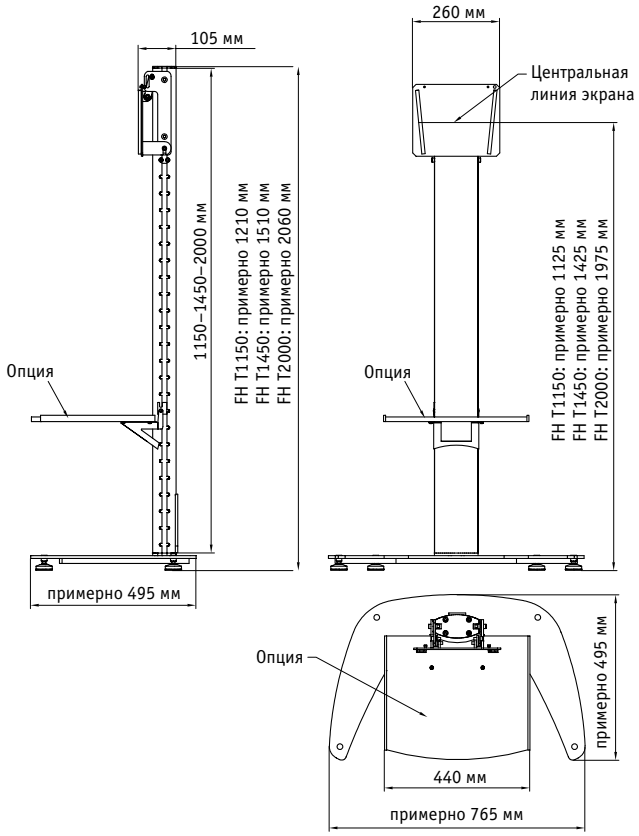

## SMS FLATSCREEN X FH CONFERENCE MOTORIZED

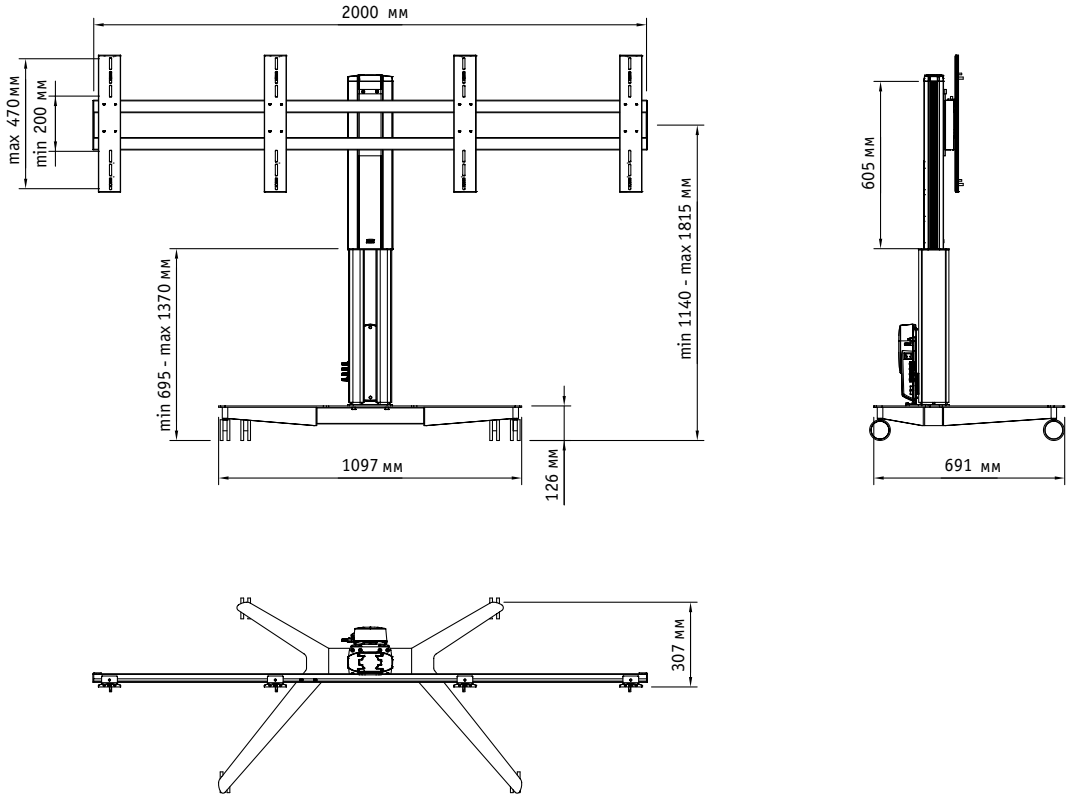


## SMS FLATSCREEN X FH MD

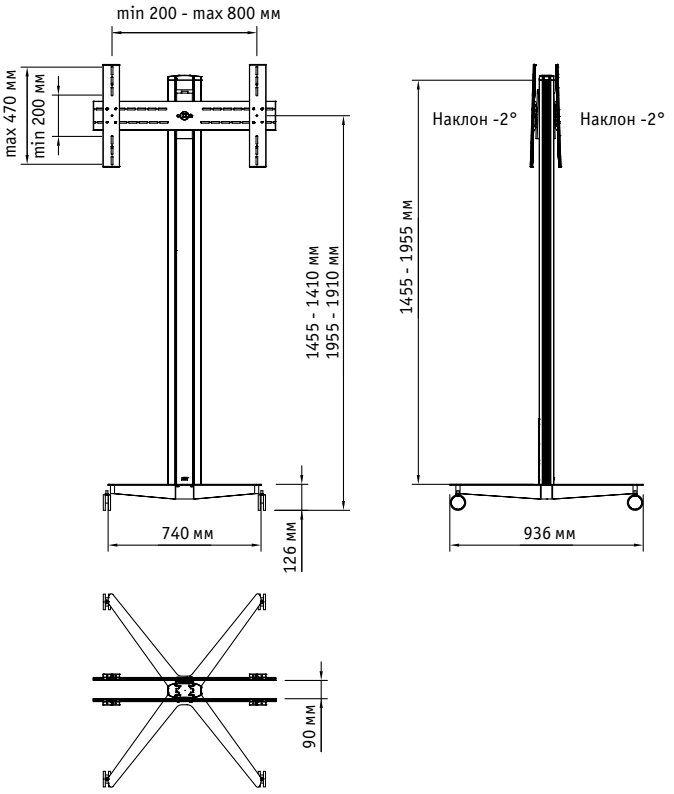


## SMS FLATSCREEN X FH MD MOTORIZED

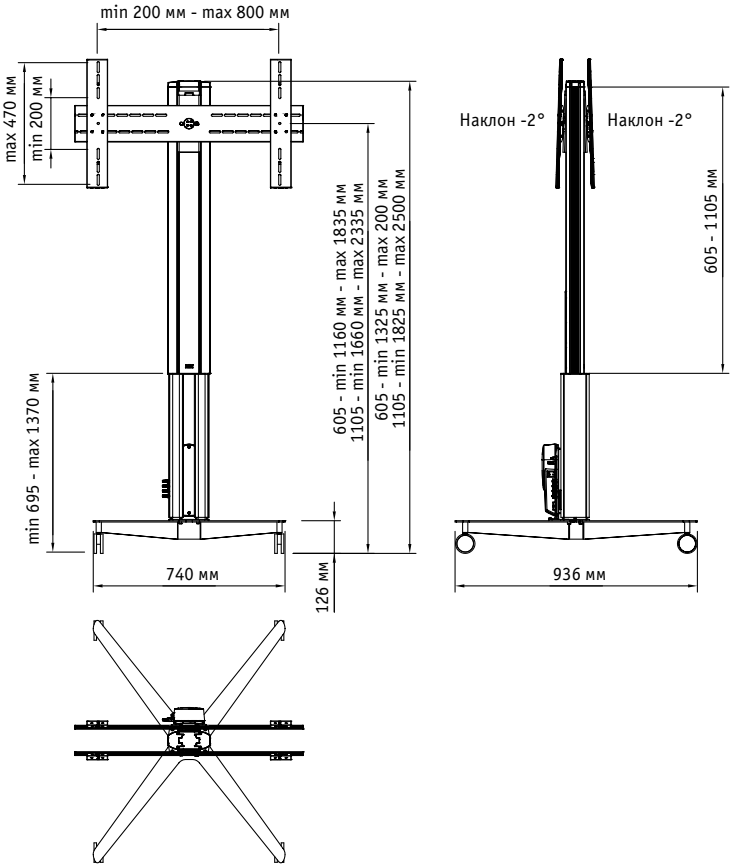

## SMS FLATSCREEN FH MT1150/1450/2000

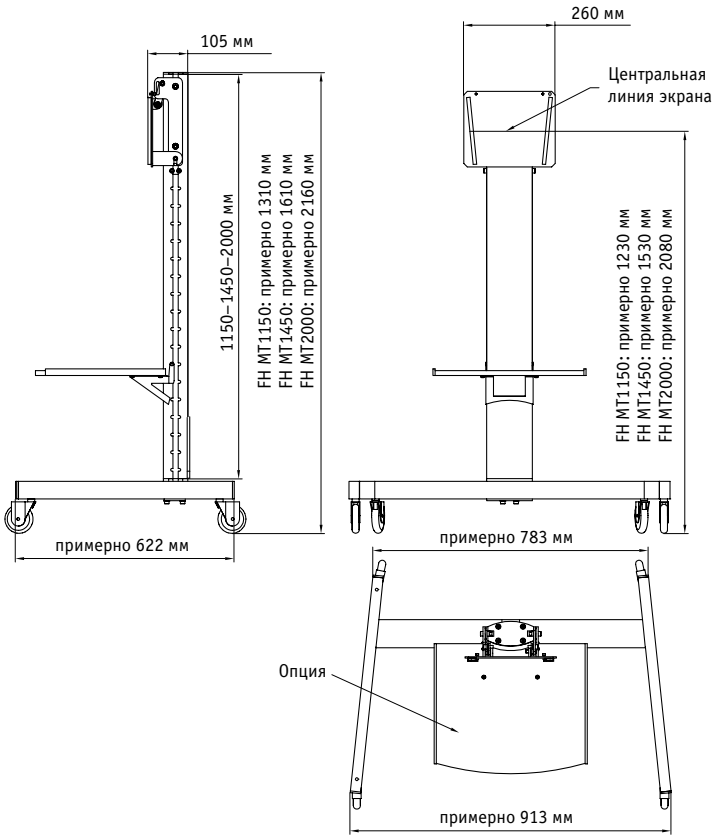


## SMS FLATSCREEN FH MT1150/1450/2000

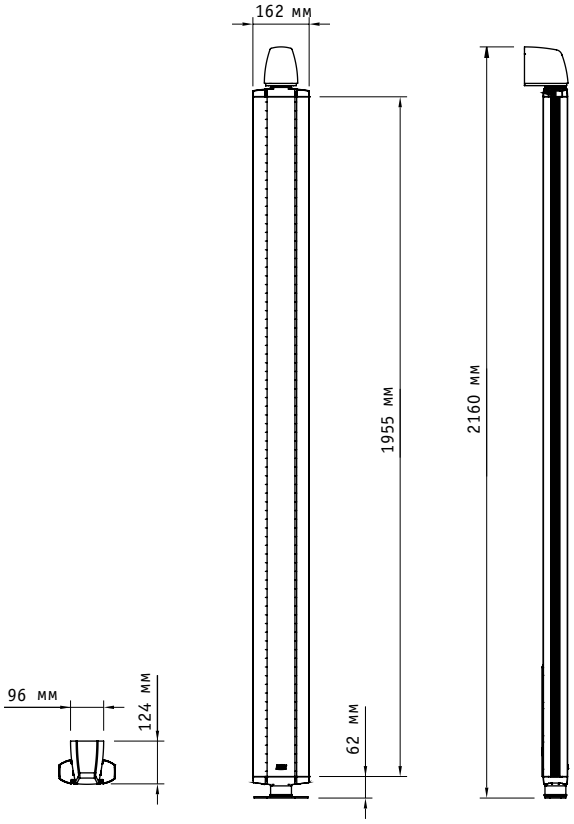


## SMS FLATSCREEN X FH

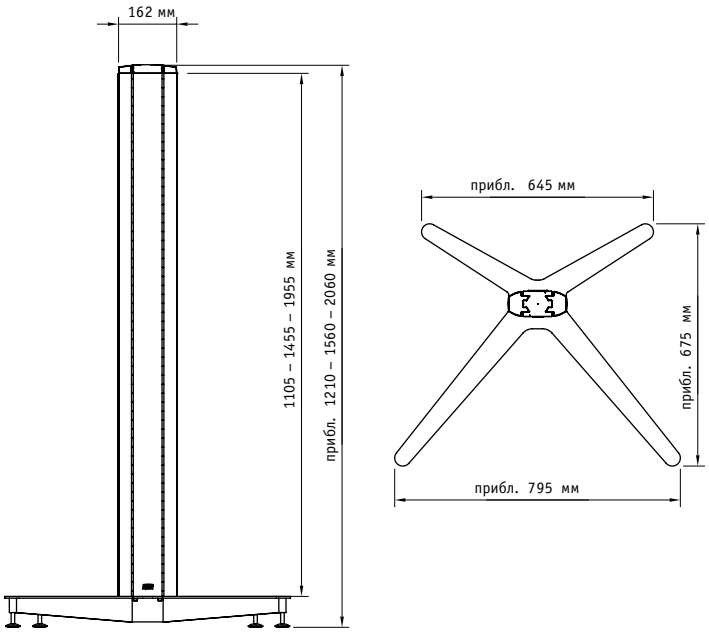


## SMS FLATSCREEN X FH M

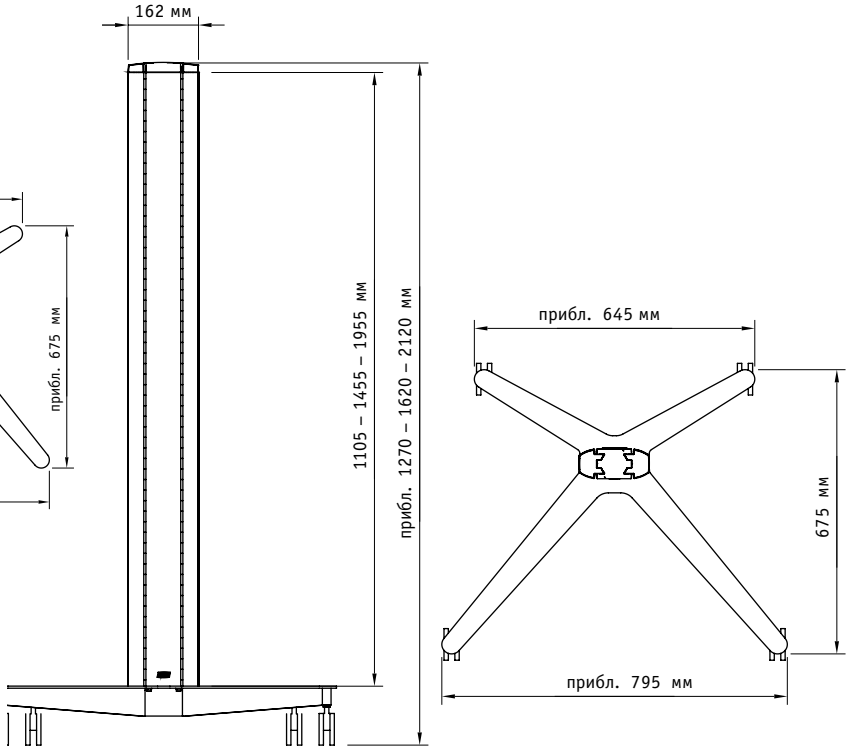

## SMS FLATSCREEN X FH CONFERENCE

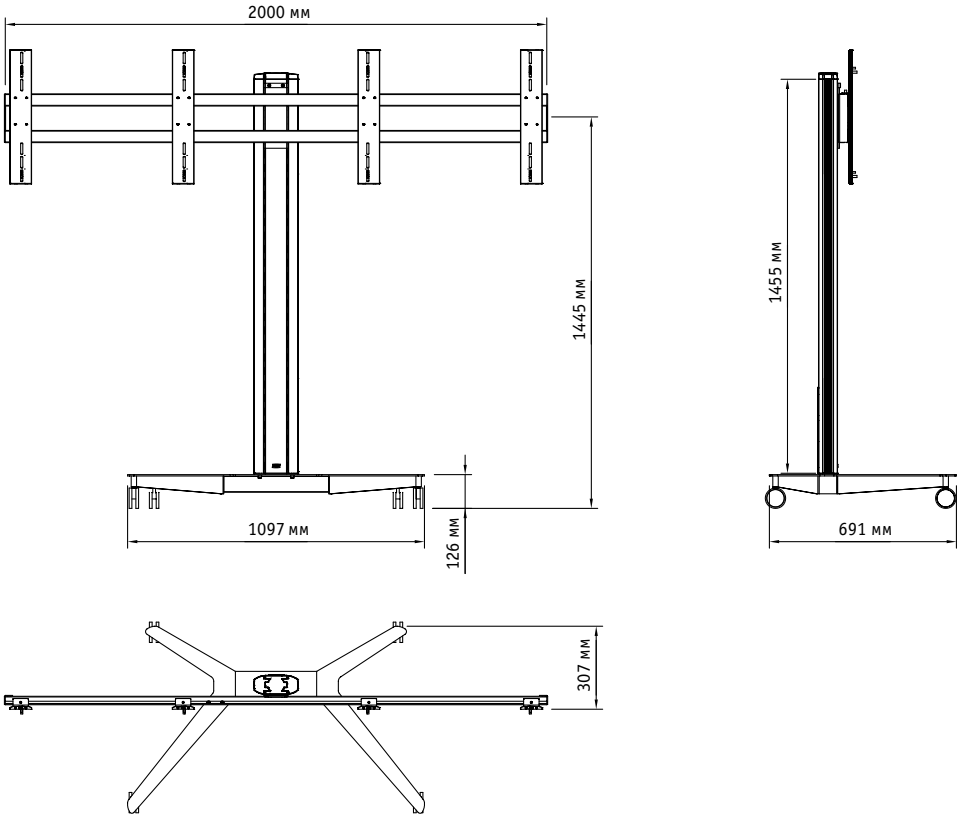


## SMS FLATSCREEN FH MT600

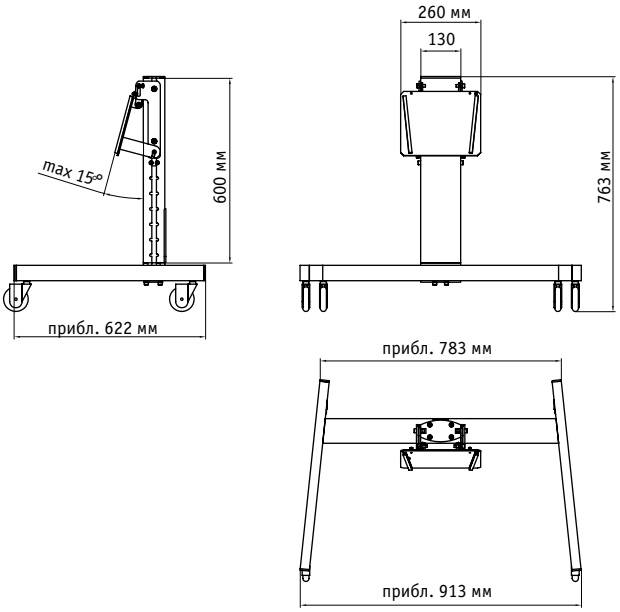


## SMS FLATSCREEN FH MFD

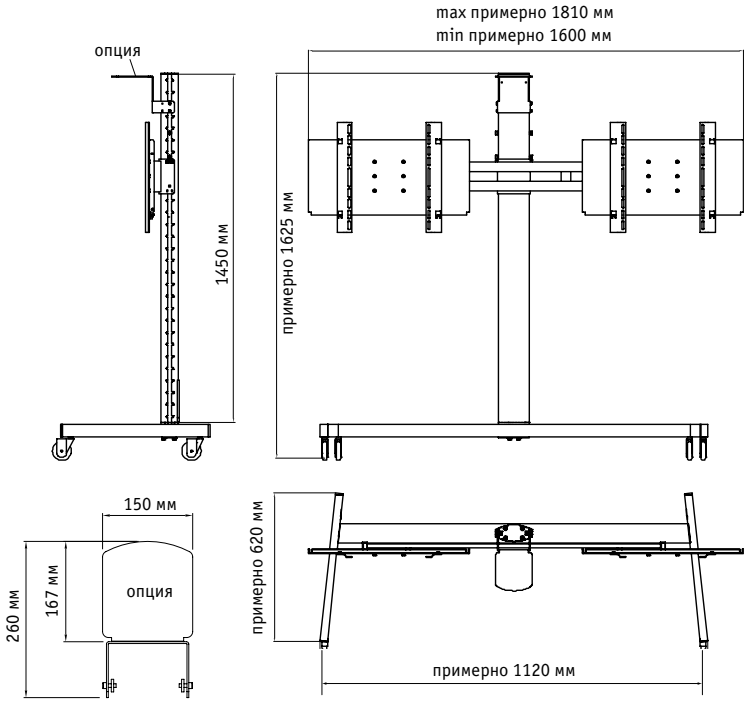

## SMS FLATSCREEN X FH TRIANGLE

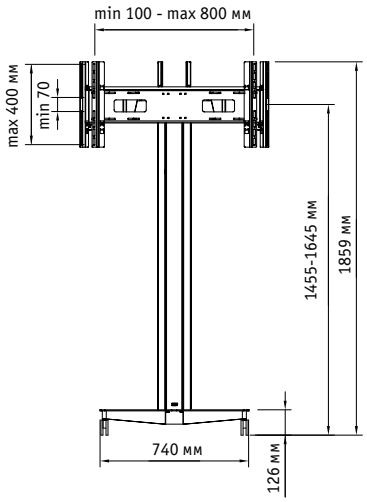


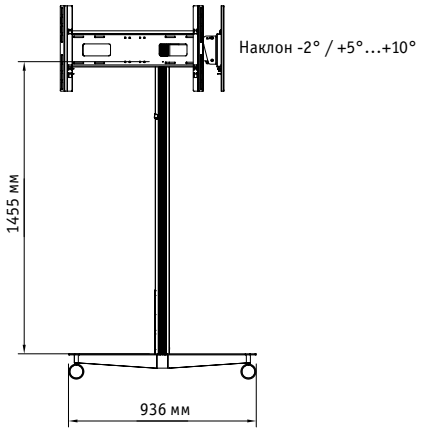


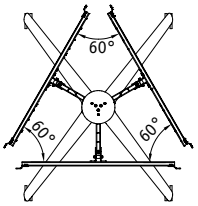


## SMS FLATSCREEN X FH TRIANGLE MOTORIZED

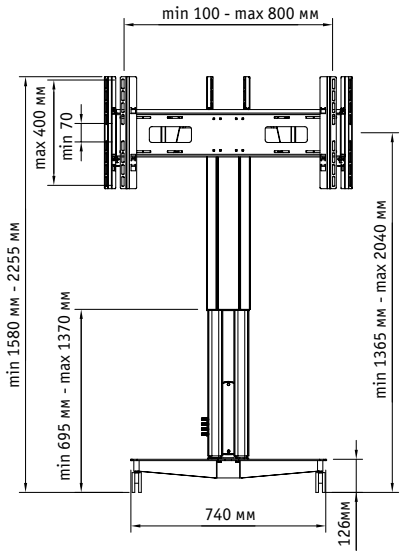


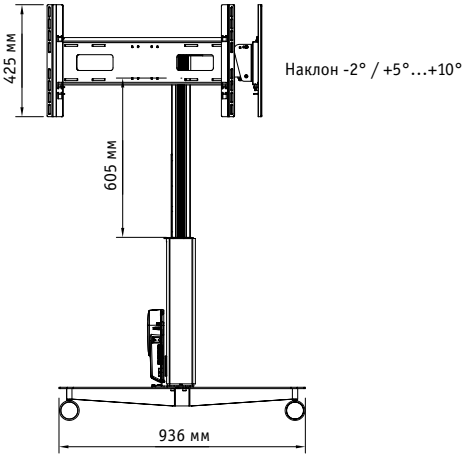


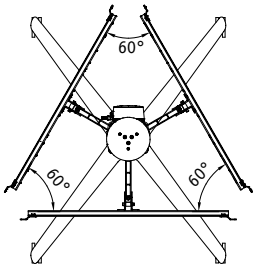

## SMS FLATSCREEN CFH ST3000

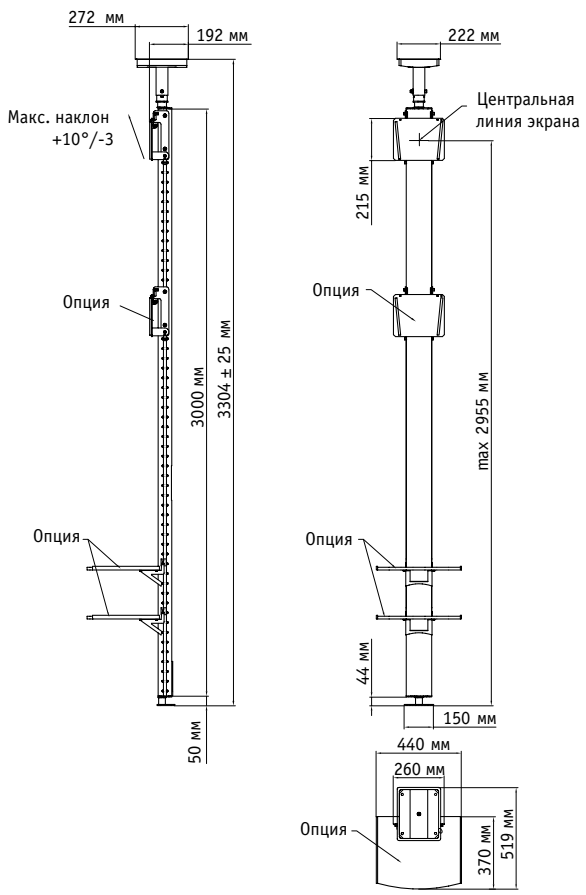


## SMS FLATSCREEN WFH ST2000

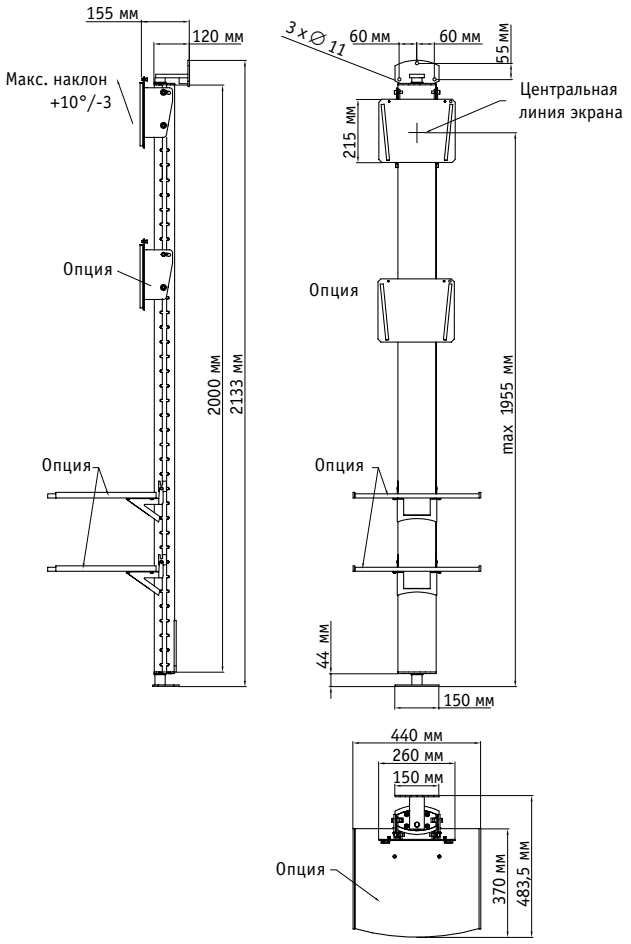


## SMS FLATSCREEN CM ST400/800/1200/1800

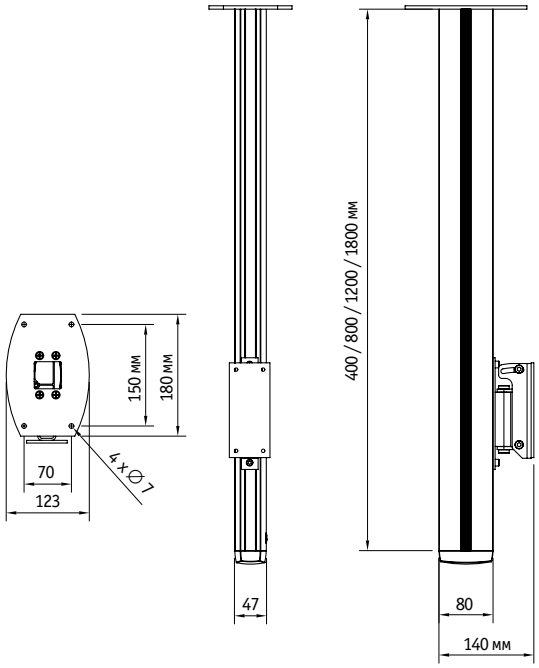


## SMS FLATSCREEN WM 3D

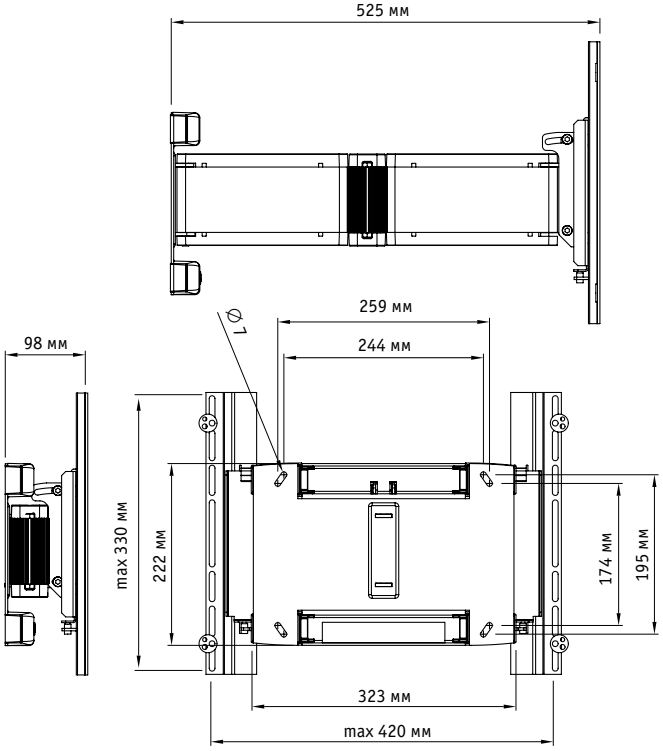

## SMS FLATSCREEN WM ST800/1200/1800

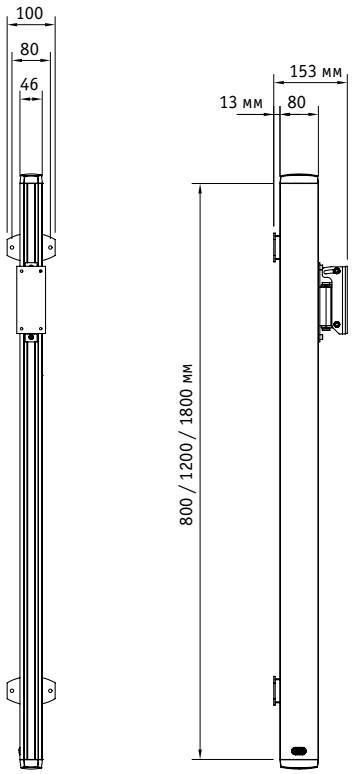


## FUNC FLATSCREEN WM ST

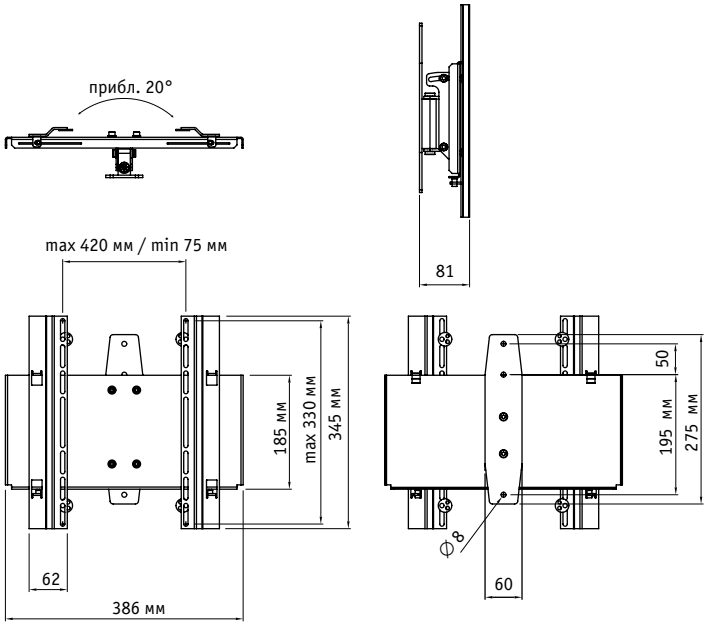


## FUNC FLATSCREEN WM T

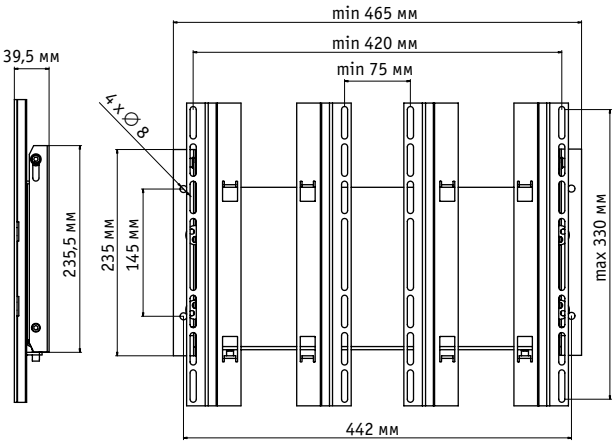


## SMS FLATSCREEN FM ST800/1200/1800

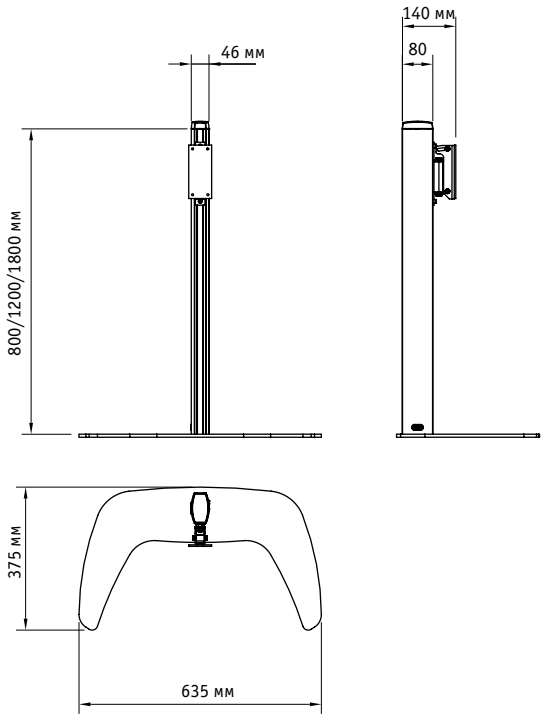

## SMS FLATSCREEN FM MFD

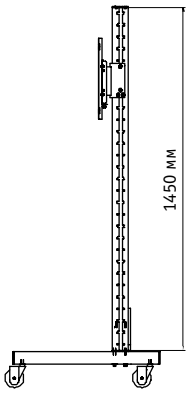


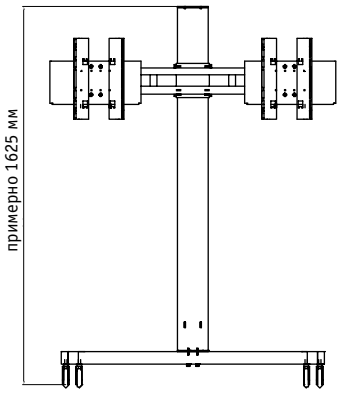

## SMS FLATSCREEN POLYTECH

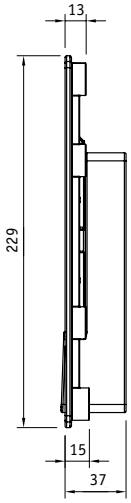


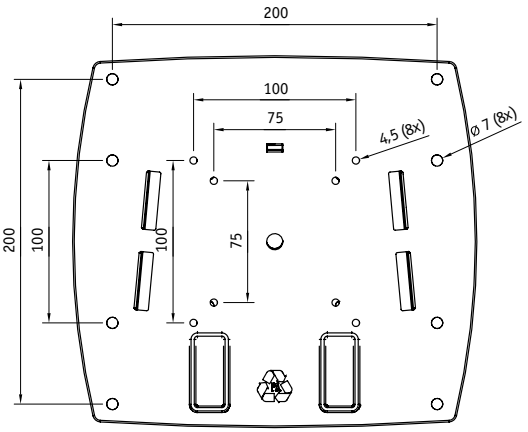


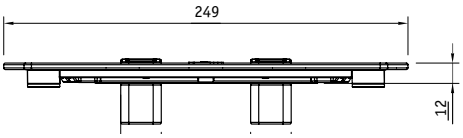


## SMS FLATSCREEN FM MST800/1200/1800

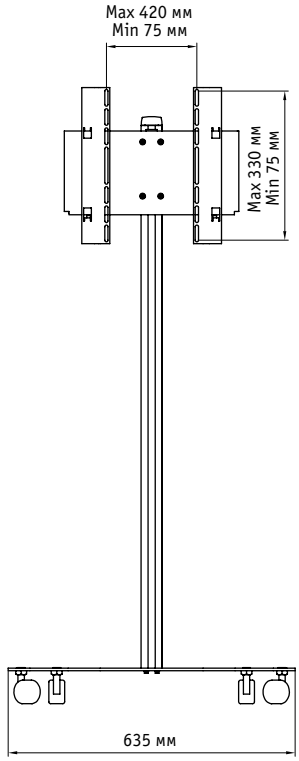


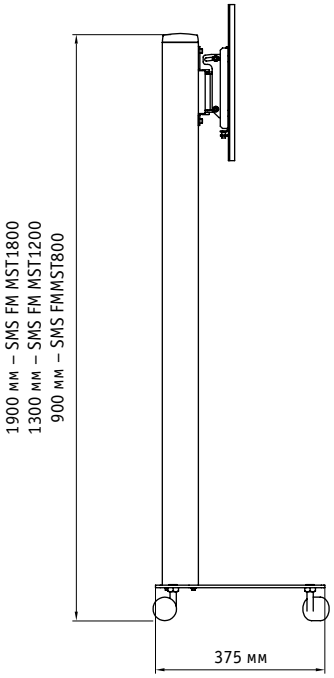


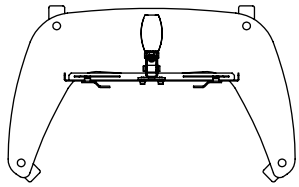

## SMS FLATSCREEN X FM CONFERENCE

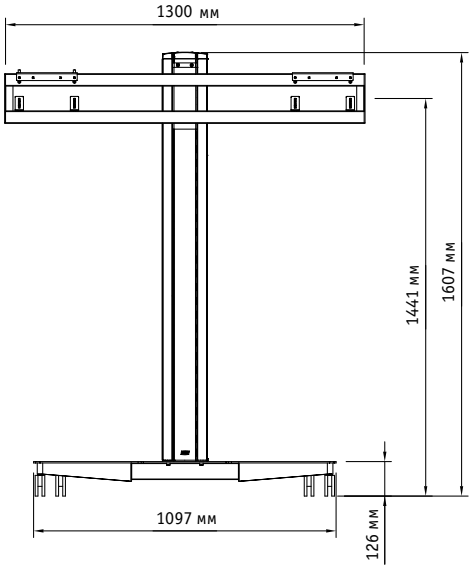


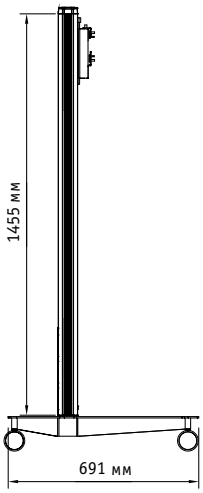


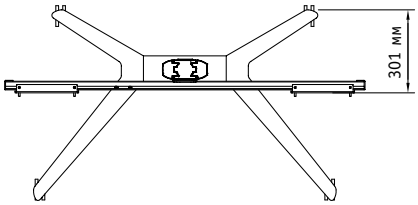

## SMS FLATSCREEN X FM CONFERENCE MOTORIZED

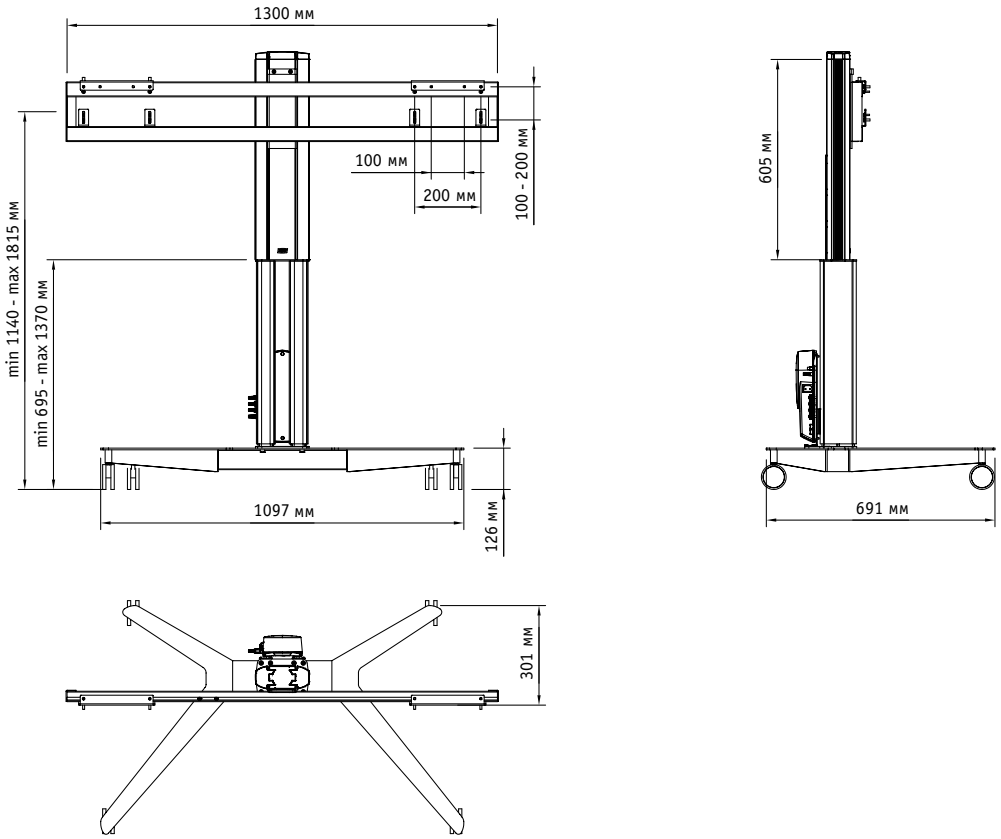


## SMS FLATSCREEN WL 3D

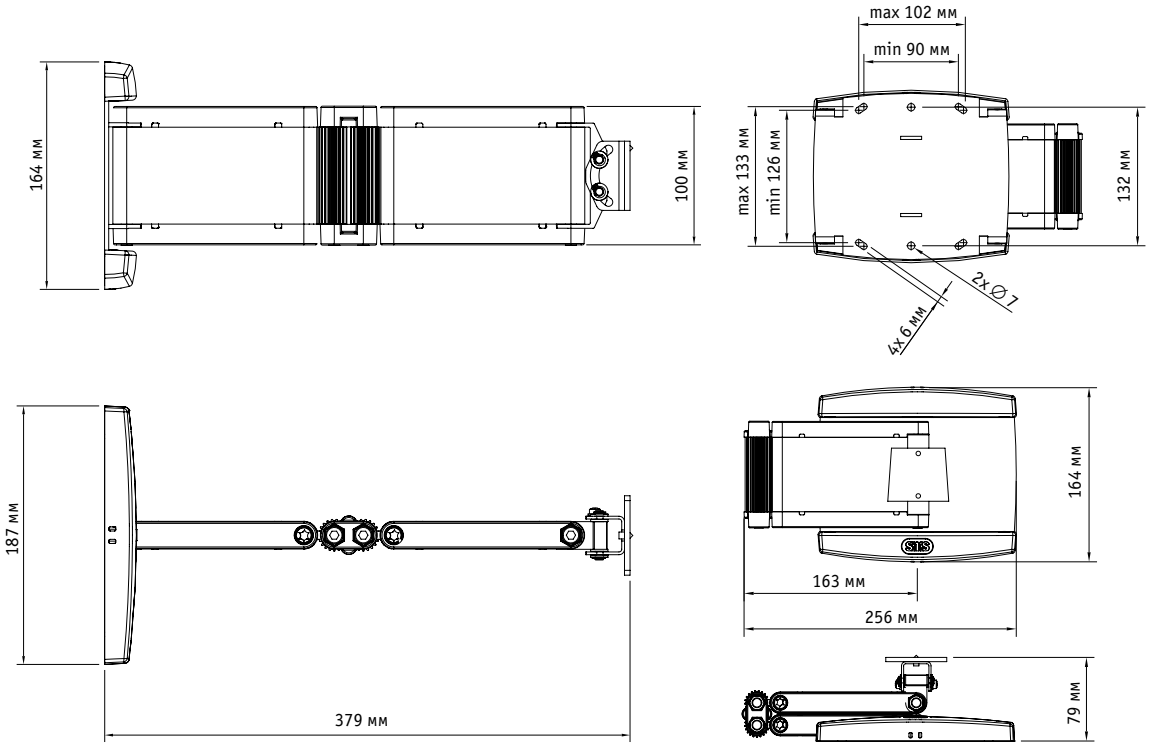

SMART MEDIA SOLUTIONS

## SMS FLATSCREEN CL FST

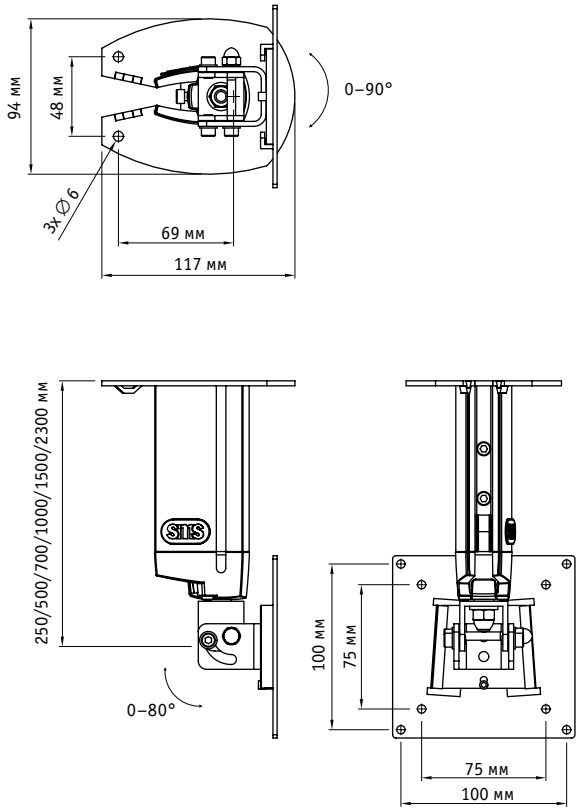


## SMS FLATSCREEN FL ST800/1200/1800

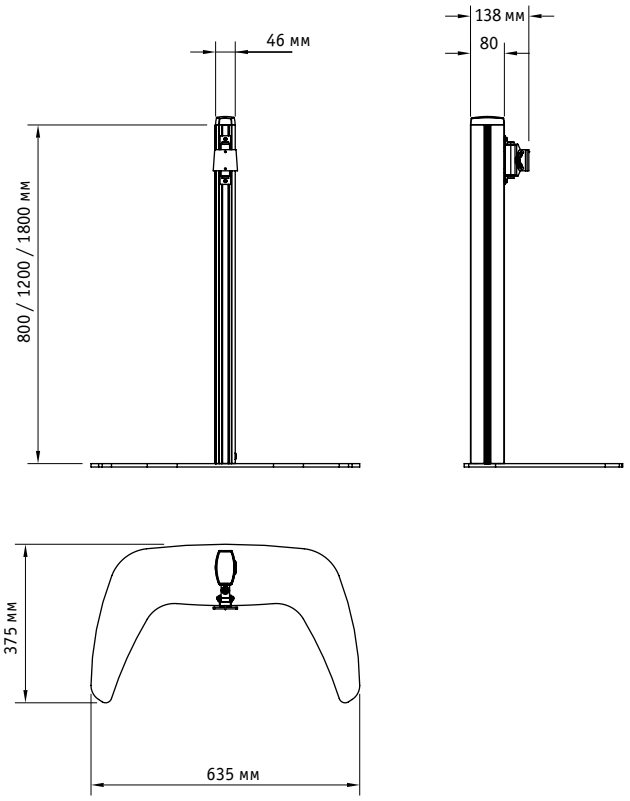


## SMS FLATSCREEN CL VST

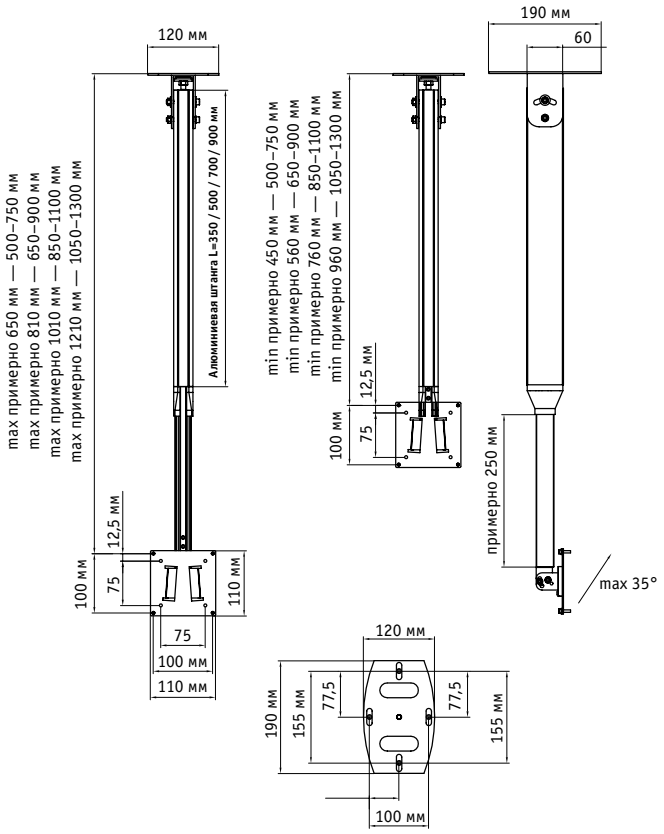


## SMS FLATSCREEN WL ST

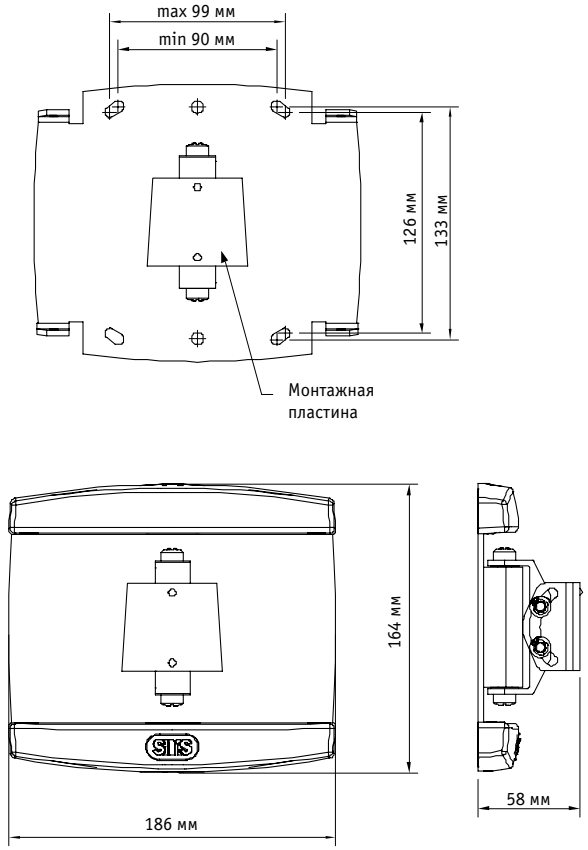

## FUNC FLATSCREEN WL ST

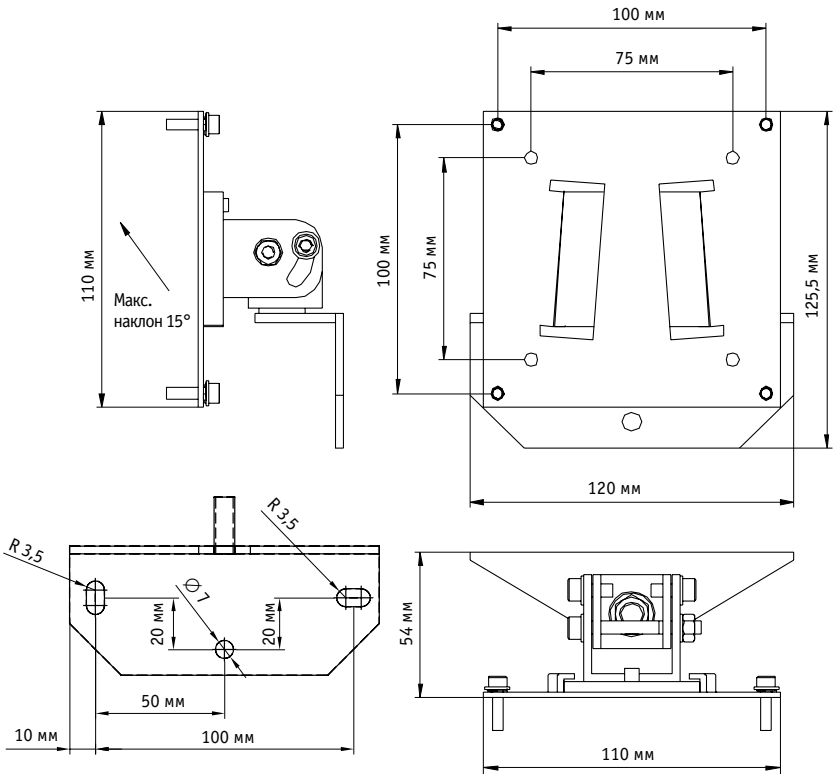


## FUNC FLATSCREEN WL F

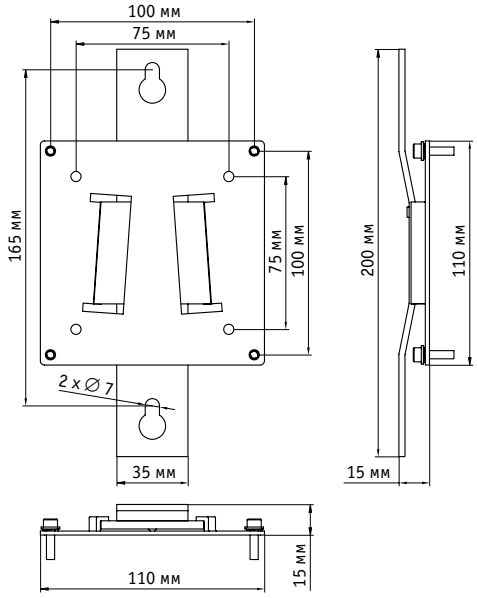


## SMS FLATSCREEN WL ST 800/1200/1800

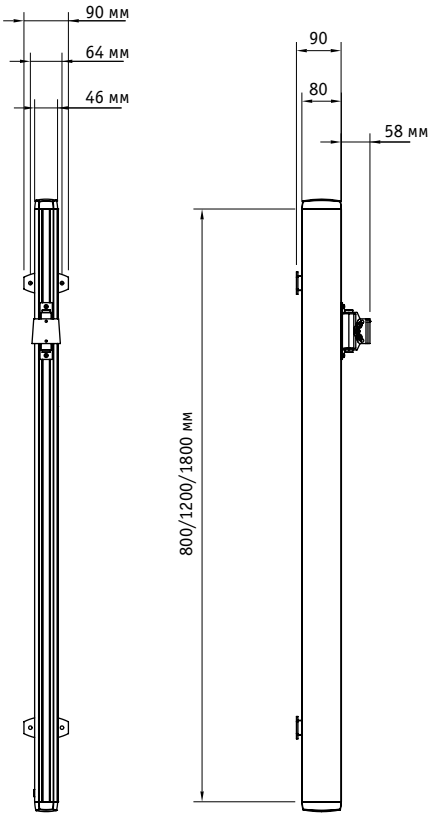


## SMS FLATSCREEN CL ST400/800/1200/1800

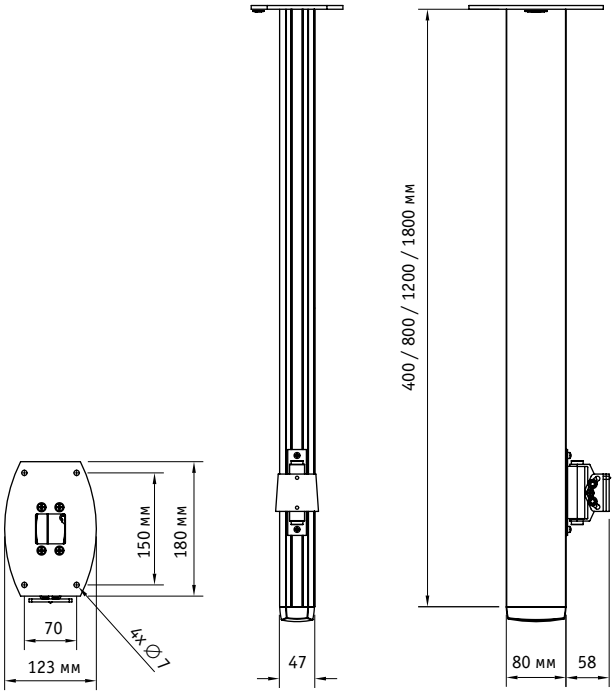

## SMS FLATSCREEN H UNISLIDE

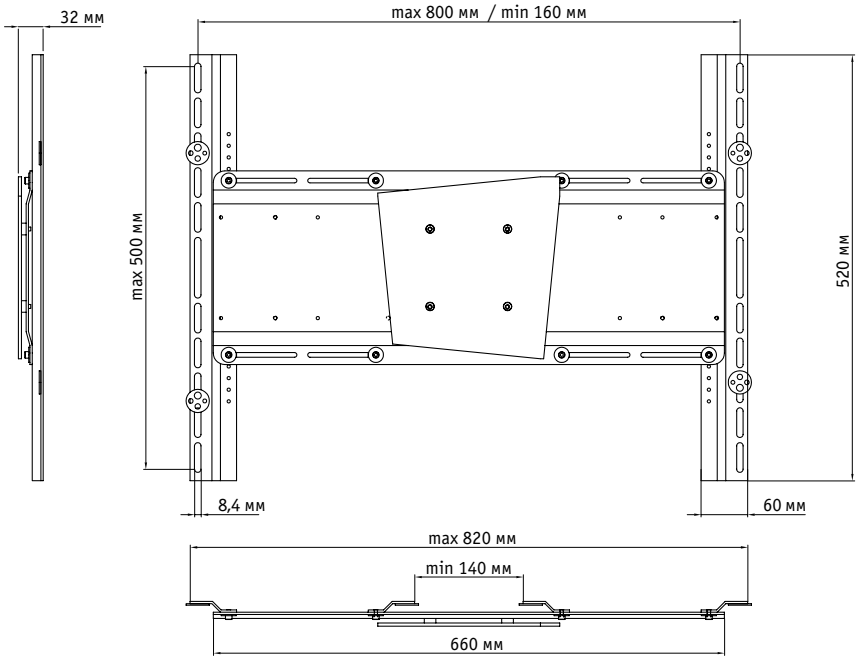


## SMS FLATSCREEN H2 UNISLIDE

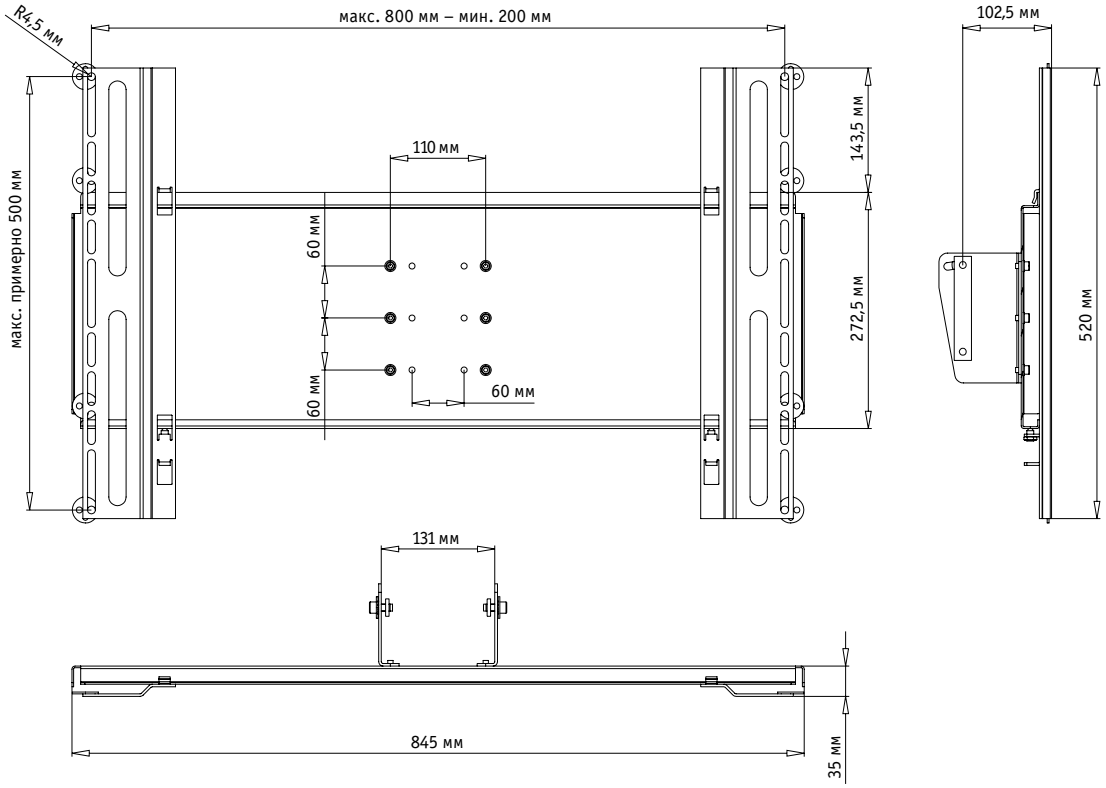

## SMS PROJECTOR UNISLIDE

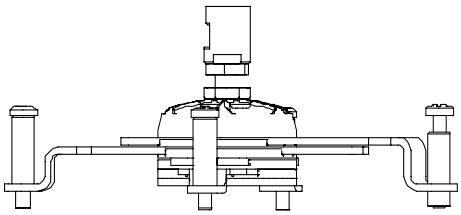

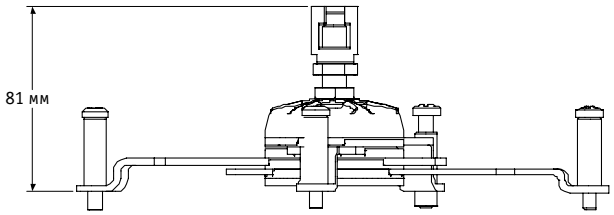


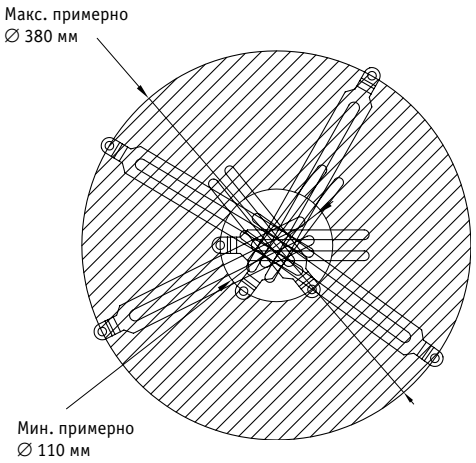


Зона занимаемая SMS Projector Unislide

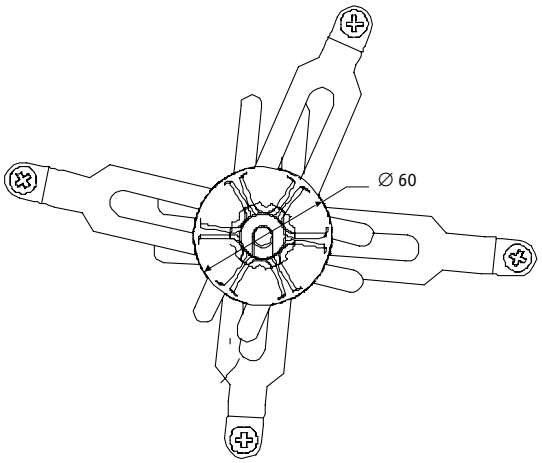


## SMS FLATSCREEN M UNISLIDE

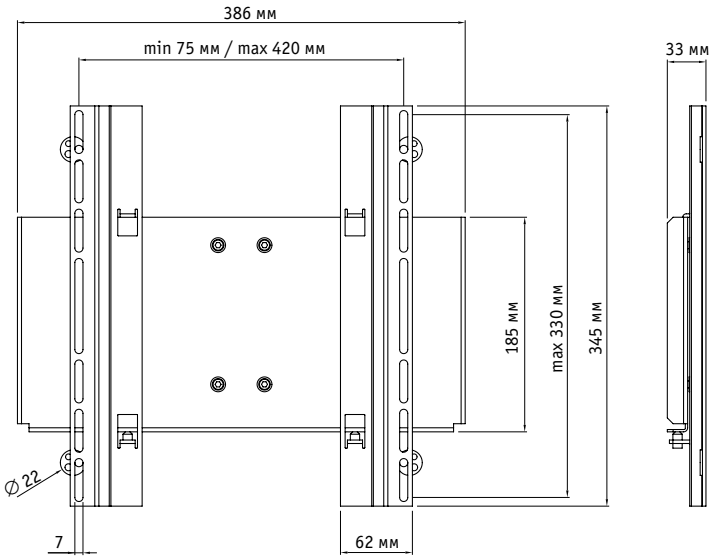


## SMS FLATSCREEN L SLIDE

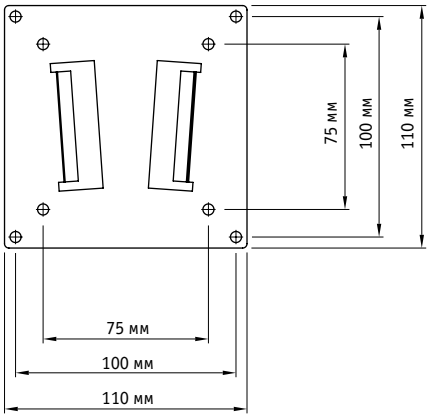


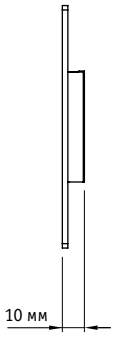

SMART MEDIA SOLUTIONS

## SMS FLATSCREEN L ST KIT

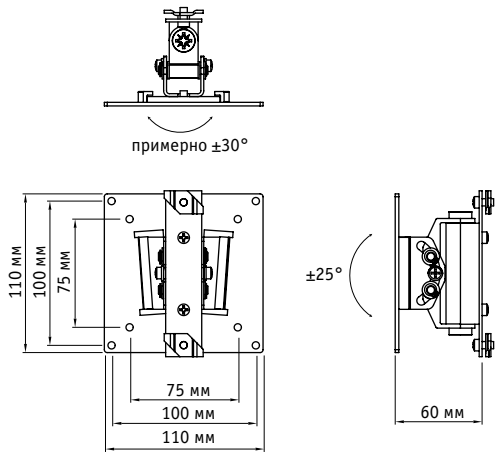


## SMS FLATSCREEN M ST KIT

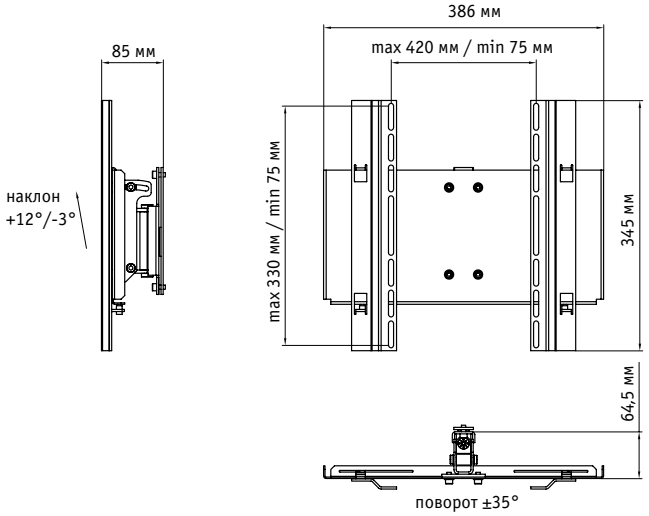


## SHELVES H

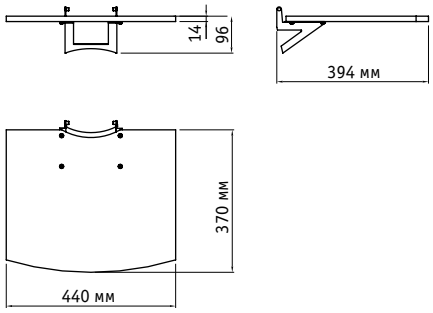


## SHELVES M/L

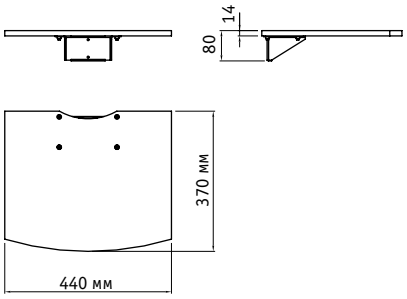


## ANGELED SHELVES M/L

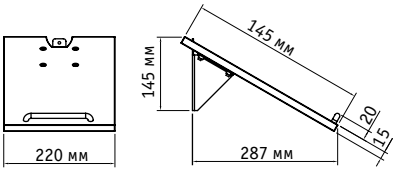


## BASE SHELVES H

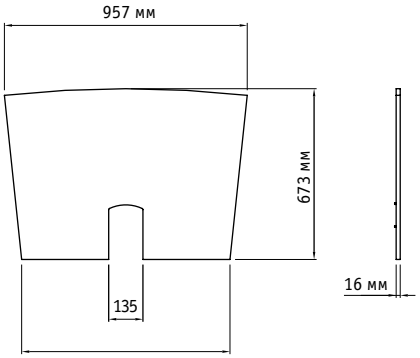


## 3D ARM L

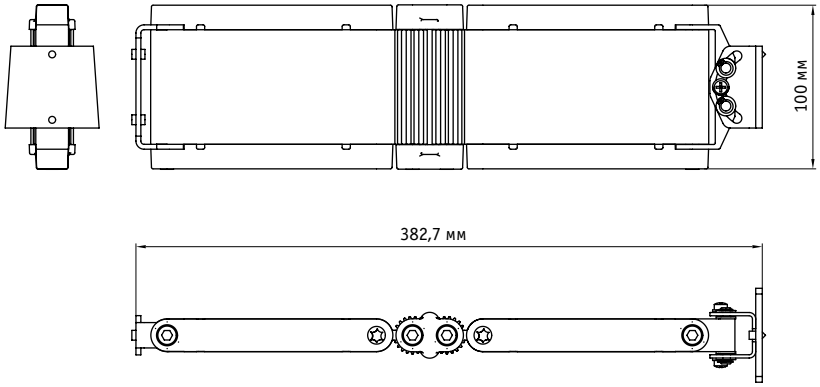

SMART MEDIA SOLUTIONS

ШВЕЦИЯ