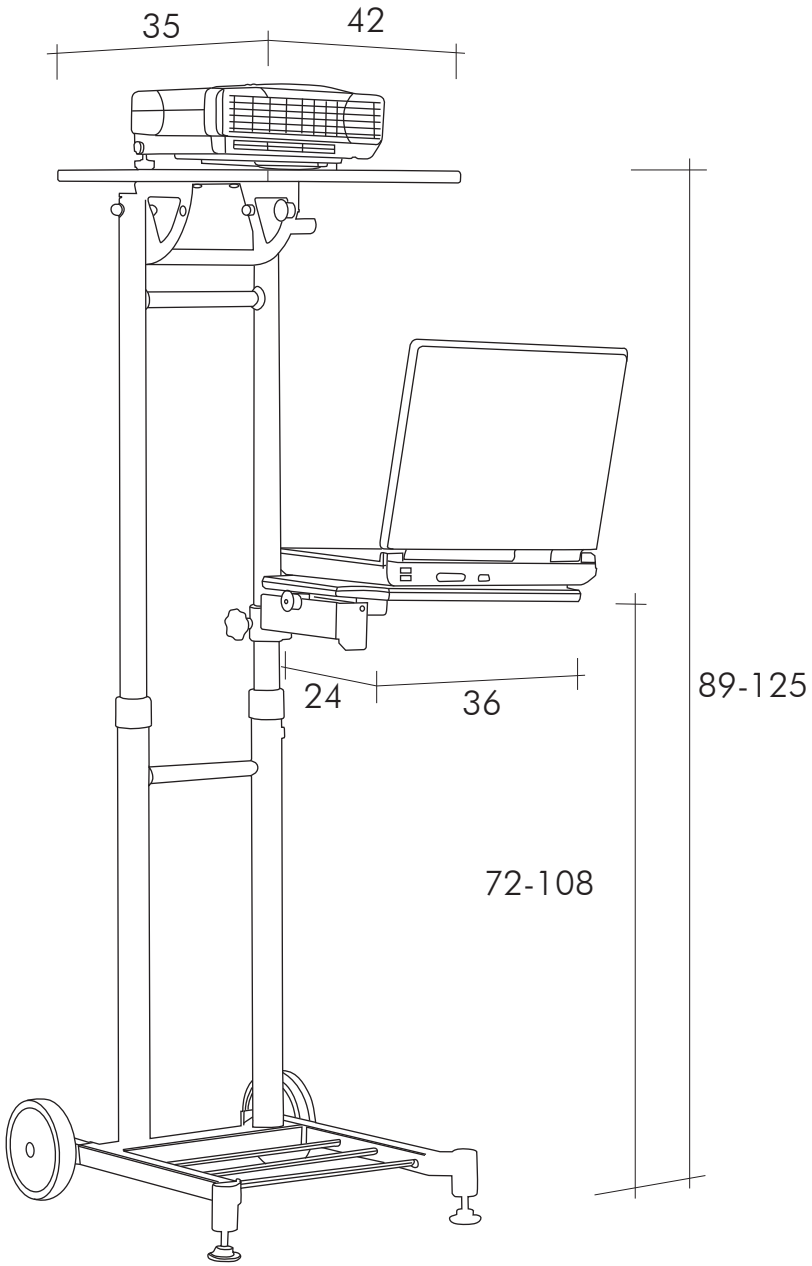
35
42
24
36
89-125
72-108